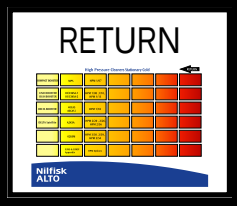

Reservedele • Spare parts
Ersatzteile • Pièces détachées

Revideret 1991 • revised 1991 • Revidiert 1991 • Révisées 1991

598 51 71 - Mar. 2002

KEW
MULTIPRESSURE-System

44-MPS-3P/44-MPS-6P

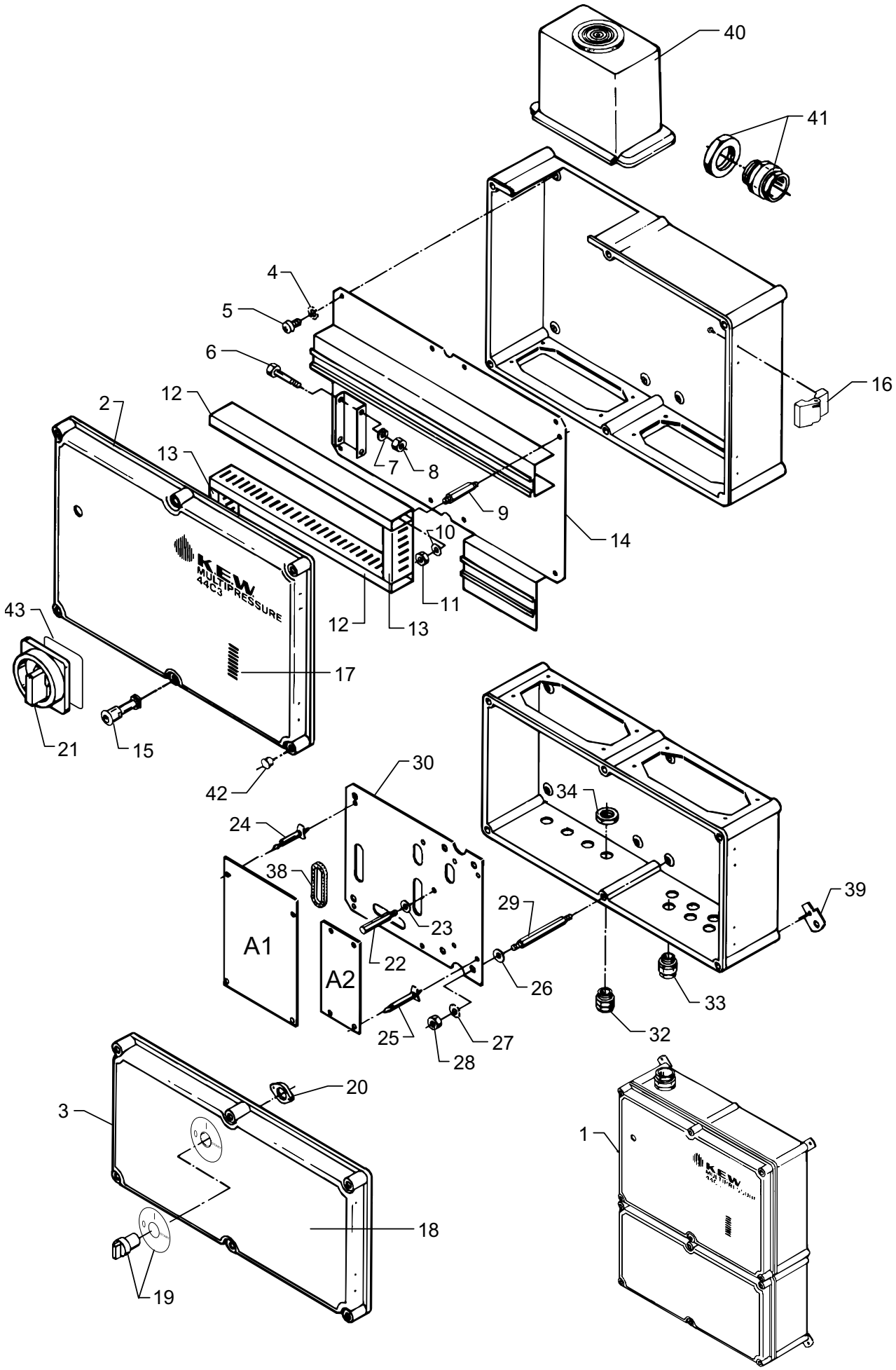

598 51 71 - Mar. 2002

Pos. Ref.	Nr. No.	Betegnelse Bezeichnung Designation Désignation	MPS-3P	MPS-6P
-	-	**MPS el-modul, komplet** **MPS Power module, complete** **MPS Elektro-Modul, komplett** **MPS module electrique, compl.**		
	6336502	44-MPS- 3P 3x220V, 50Hz B, E, I, N, F	x	
	6336602	44-MPS-6P 3x220V, 50Hz B, E, I, N, F		x
	6336530	44-MPS- 3P 3x380V, 50Hz DK, S, N, SF, D, NL, B, A, CH, E, I, GR	x	
	6336630	44-MPS-6P 3x380V, 50Hz DK, S, N, SF, D, NL, B, A, CH, E, I, GR		x
	6336509	44-MPS- 3P 3x415-440V, 50Hz / 3x440V, 60Hz GB, AUS,SGP, U, USA, SKB	x	
	6336609	44-MPS- 6P 3x415-440V, 50Hz / 3x440V, 60Hz GB, AUS,SGP, U, USA, SKB		x
-	-	**MPS el-skab** **MPS power module box** **MPS Elektroschrank** **MPS Boîtier electrique**	**x**	**x**
1	6302399	Plastkabinet med låger, kompl. Plastic cabinet with doors, comp. Kunststoffkabinett mit Türchen, kompl. Capot plastique + couvercle, compl.	x	x
2	1119190	Stor låge med transfer Big cover with transfer Große Abdeckplatte mit Transfer Grand couvercle + autocollant	x	x
3	1119189	Lille låge med transfer Small cover with transfer Kleine Abdeckplatte mit Transfer Petit couvercle + autocollant	x	x
4	1802875	Skive M6 Washer Scheibe Rondelle	8	8
5	1810324	Skrue M6x8 Screw Schraube Vis	8	8
6	1810316	Skrue M6x60 Screw Schraube Vis	2	2
7	1800903	Skive M6 Washer Scheibe Rondelle	4	4
8	1800705	Møtrik M6 Nut Mutter Ecrou	2	2
9	6302402	Stag, messing (28 mm) Tie rod, brass Abstandsstange, Messing Tirant, laiton	10	10
10	1800887	Skive M4 Washer Scheibe Rondelle	10	10
11	1800697	Møtrik M4 Nut Mutter Ecrou	10	10
12	6302397	Kanalskinne 400 mm Cable trunking Kanalschiene Caniveau de câbles	2	2

Pos. Ref.	Nr. No.	Betegnelse Bezeichnung Designation Désignation	MPS-3P	MPS-6P
13	6302398	Kanalskinne 130 mm Cable trunking Kanalschiene Caniveau de câbles	2	2
14	6302378	Chassisplade A Chassis plate Rahmenplatte Plaque de châssis	1	1
15	1813161	Plastskrue, 4 stk. Plastic screw, 4 pcs. Kunststoffschraube, 4 Stck. Vis plastique, 4 pièces	2	2
16	1814094	Udvendig hængsel, 2 stk. External hinge, 2 pcs. Außenscharnier, 2 Stck. Barre extérieure, 2 pièces	1	1
17	6306993	Transfer 44C3, 160 bar Transfer Aufkleber Autocollant	1	1
-	6306994	Transfer 44C3, 120 bar Transfer Aufkleber Autocollant	x	x
18	6306979	Transfer, kontrolpanel Transfer, control panel Aufkleber, Kontrollpaneel Autocollant, tableau de contrôle	1	1
19	1119397	Afbrydergreb Switch Schalter Poignée d'arrêt	1	1
20	3817632	Monteringsring Mounting ring Montagering Anneau d'assemblage	1	1
21	3817681	Greb for hovedafbryder Knob for main switch Griff für Hauptschalter Poignée pour l'arrêt total	1	1
22	6303251	Afstandsstag for låg, 52 mm Spacing tie rod for cover plate Abstandsstange für Abdeckplatte Tirant pour couvercle	1	1
23	1800887	Skive Washer Scheibe Rondelle	1	1
24	3819588	Stag, plast (28,6 mm) Tie rod, plastic Abstandsstange, Kunststoff Tirant, plastique	4	4
-	6302402	Stag, messing Tie rod, brass Abstandsstange, Messing Tirant, laiton	2	2
25	3819570	Stag, plast (34,9 mm) Tie rod, plastic Abstandsstange, Kunststoff Tirant, plastique	4	4
-	6302402	Stag, messing Tie rod, brass Abstandsstange, Messing Tirant, laiton	1	1
26	1800440	Skive M6, 6,5/16 Washer Scheibe Rondelle	6	6
27	1800903	Tandskive M6 Lock washer Zahnscheibe Rondelle d'allumage	3	3
28	1800705	Møtrik M6 Nut Mutter Ecrou	6	6
29	6302433	Stag, messing Tie rod, brass Abstandsstange, Messing Tirant, laiton	6	6

44-MPS-3P/44-MPS-6P

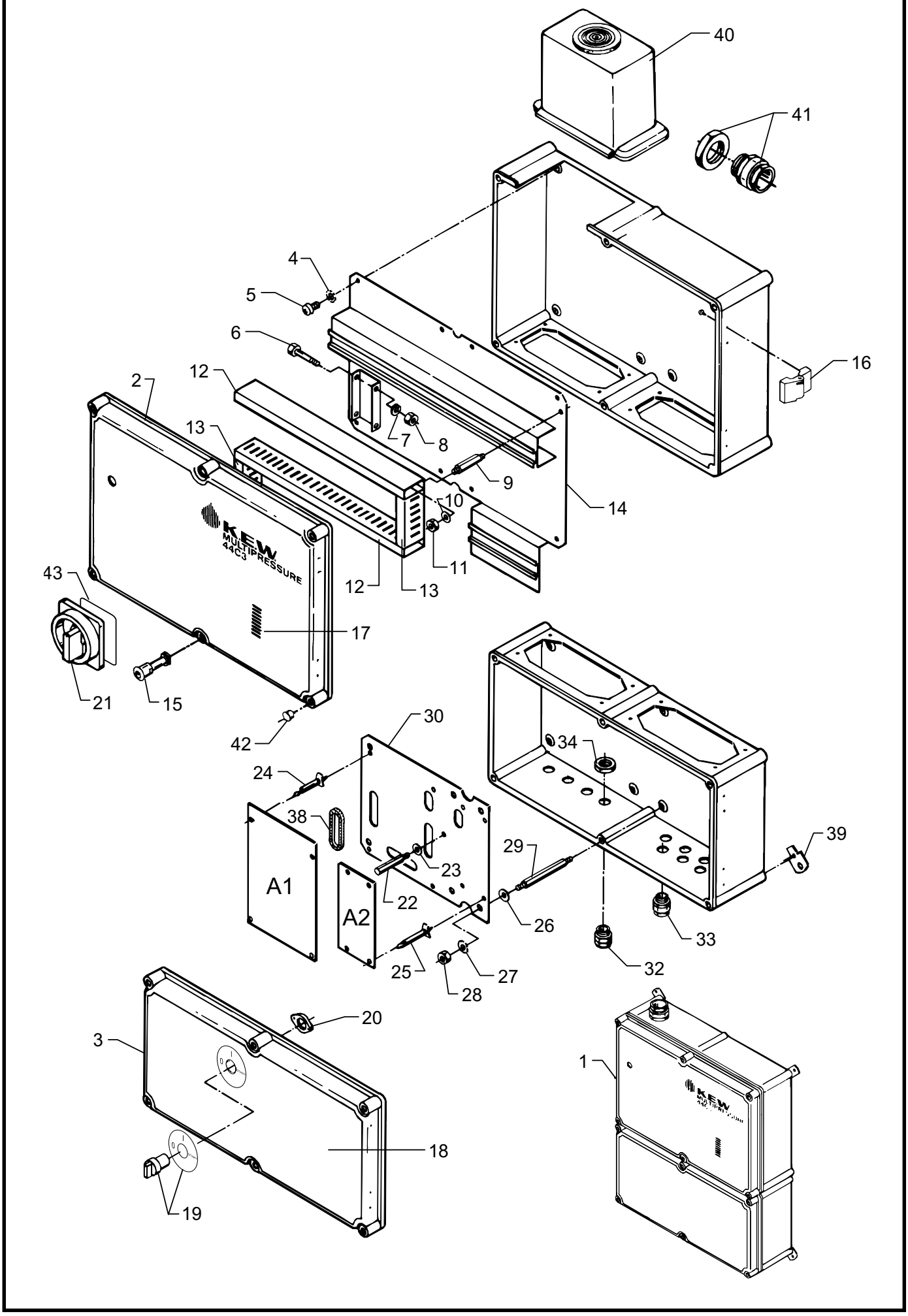

598 51 71 - Mar. 2002

Pos. Ref.	Nr. No.	Betegnelse Bezeichnung Designation Désignation	MPS-3P	MPS-6P
30	6302405	Chassisplade B Chassis plate Rahmenplatte Plaque du châssis	1	1
32	3819711	Kabelgennemføring PG16/3xø7 Cable gland Kabeldurchführung Traversée	2	2
33	3800174	Kabelgennemføring PG16 Cable gland Kabeldurchführung Traversée	6	6
34	3800786	Kontramøtrik PG16 Gland nut Gegenmutter Contre écrou	10	10
38	6302435	Kantliste 90 mm Grommet Kantenleiste Rebord	2	2
-	6302420	Kantliste 160 mm Grommet Kantenleiste Rebord	1	1
39	1813153	Beslag, 4 stk. Fittings, 4 pcs. Beschläge, 4 Stck. Garniture, 4 pièces	1	1
40	3820958	Kabeltilslutningsbox Cable junction box Kabelklemmdose Boîte de jonction de câbles	1	1
41	3819695	Kabelgennemføring PG36 Cable gland Kabeldurchführung Traversée	1	1
42	4601144	Prop Plug Pfropfen Bouchon	4	4
43	6303274	Pakning, greb f. hovedafbryder Gasket, knob for main switch Dichtung, Griff für Hauptschalter Joint, poignée p. l'arrêt total	1	1

Pos. Ref.	Nr. No.	Betegnelse Bezeichnung Designation Désignation	MPS-3P	MPS-6P

STYRINGSDEL – CONTROL WIRING – STEURUNGTEIL – PIÈCE DE CONTRÔLE

KREDSLØBSDIAGRAM
CIRCUIT DIAGRAM
SCHALTPLAN
SCHEMA DE CIRCUIT ELECTRIQUE

6421023

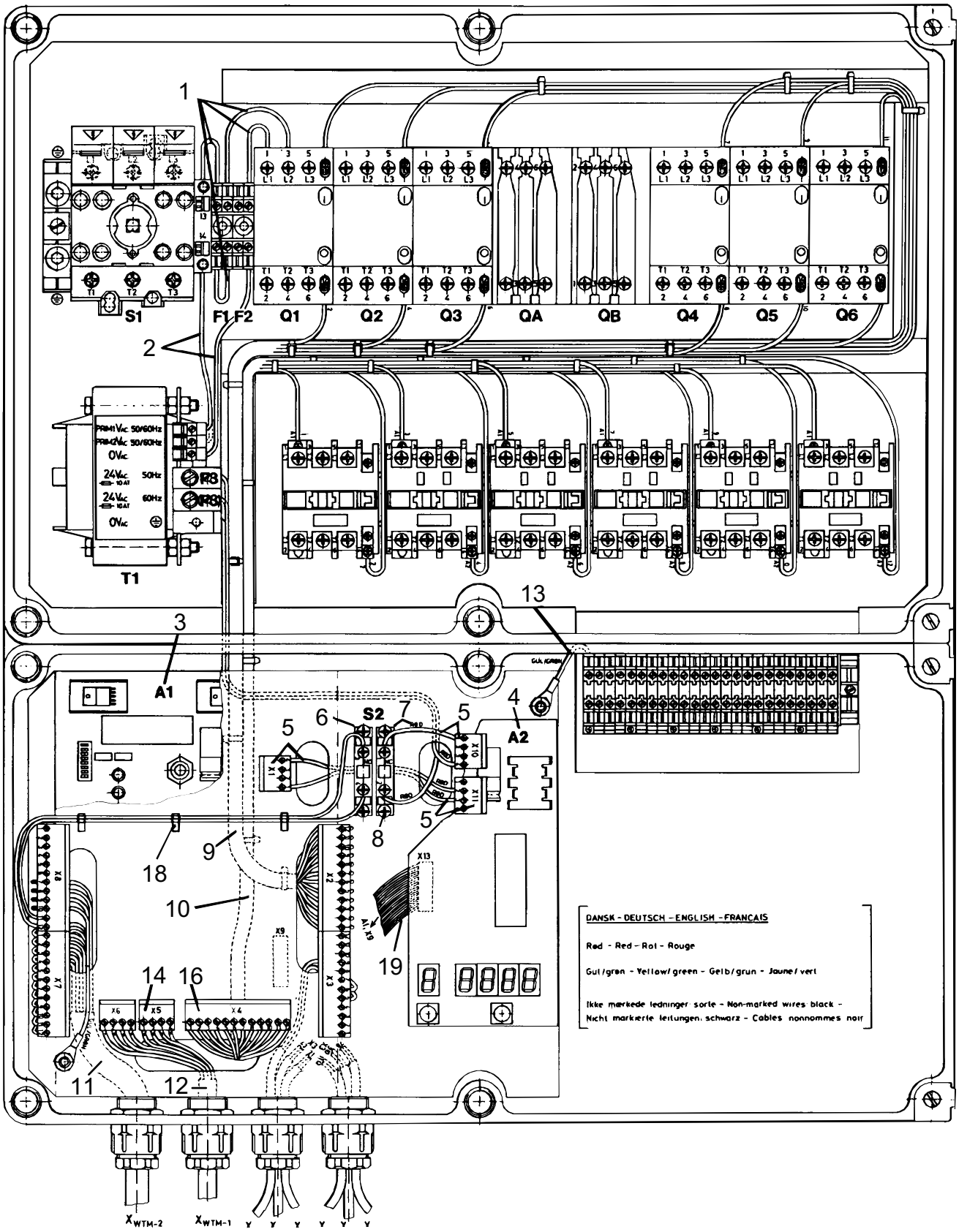

598 51 71 - Mar. 2002

Pos. Ref.	Nr. No.	Betegnelse Bezeichnung	Designation Désignation	MPS-3P	MPS-6P
-	-	**MPS el-skab, styringsdel** **MPS power module, control wiring** **MPS Elektroschrank, Steuerungsteil** **MPS boîtier électr., piéce de contrôle**			
1	3811650	Ledning L=100, sort 1x2,5 Cable L=100, black 1x2.5 Kabel L=100, schwarz 1x2,5 Câble L=100, noir 1x2,5		4	4
2	6370667	Ledning L=200, sort 1x1 Cable L=200, black 1x1 Kabel L=200, schwarz 1x1 Câble L=200, noir 1x1		2	2
3	6420020	Elektronisk styring, A1 inkl. fladkabel Electronic control, A1 incl. flat cable Elektr. Steuerung, A1 einschl. Flachkabel Direction électr. A1, câble plats incl.		1	1
4	6420021	Elektronisk timetæller, A2 Electronic hour counter, A2 Elektronische Stundenzähler, A2 Compteur électronique, A2		1	1
5	6302434	Ledningsbundt med klemlister Wire bundle with terminal strips Leitungsbündel mit Klemmleisten Assembl. de câbles avec pl. à bornes		1	1
6	3817616	Kontakt, slutte Switch, on Schalter, ein Contact, arrêt		1	1
7	3817624	Kontakt, bryde Switch, off Schalter, aus Contact, couper		1	1
8	1800606	Skrue Screw Schraube Vis		4	4
9	6302432	Ledningsbundt X2-Q1/6 Wire bundle Leitungsbündel Assemblage de câbles		1	1
10	6302431	Ledningsbundt X4-K1/K6 Wire bundle Leitungsbündel Assemblage de câbles		1	1
11	6302421	Multilederkabel X7/8-XWTM-2 Multiconductor cable Multileitkabel Câble à conducteurs multibles		1	1
12	6302422	Multilederkabel X7/8-XWTM-2 Multiconductor cable Multileiterkabel Câble à conducteurs multibles		1	1
13	3819554	Ledning, jord Cable, earth Kabel, Erde Câble, terre		1	1
14	3817533	Klemliste, 4-pol Terminal strip, 4-pole Klemmleiste, 4-polig Planchette à bornes		5	5
16	3817525	Klemliste, 12-pol Terminal strip, 12-pole Klemmleiste, 12-polig Planchette à bornes		5	5
18	3817590	Ledningsholder Cable clip Kabelhalter Support de câbles		3	3
19	6420022	Fladkabel (X13) Flat cable Flachkabel Câble plat		1	1

Pos. Ref.	Nr. No.	Betegnelse Bezeichnung	Designation Désignation	MPS-3P	MPS-6P

EFFEKTDEL – POWER WIRING – LEISTUNGSTEIL – PIÈCE DE HAUTE TENSION

KREDSLØBSDIAGRAM
CIRCUITDIAGRAM
SCHALTPLAN
SCHEMA DE CIRCUIT ELECTRIQUE

Y – 6421022 / Δ – 6421024

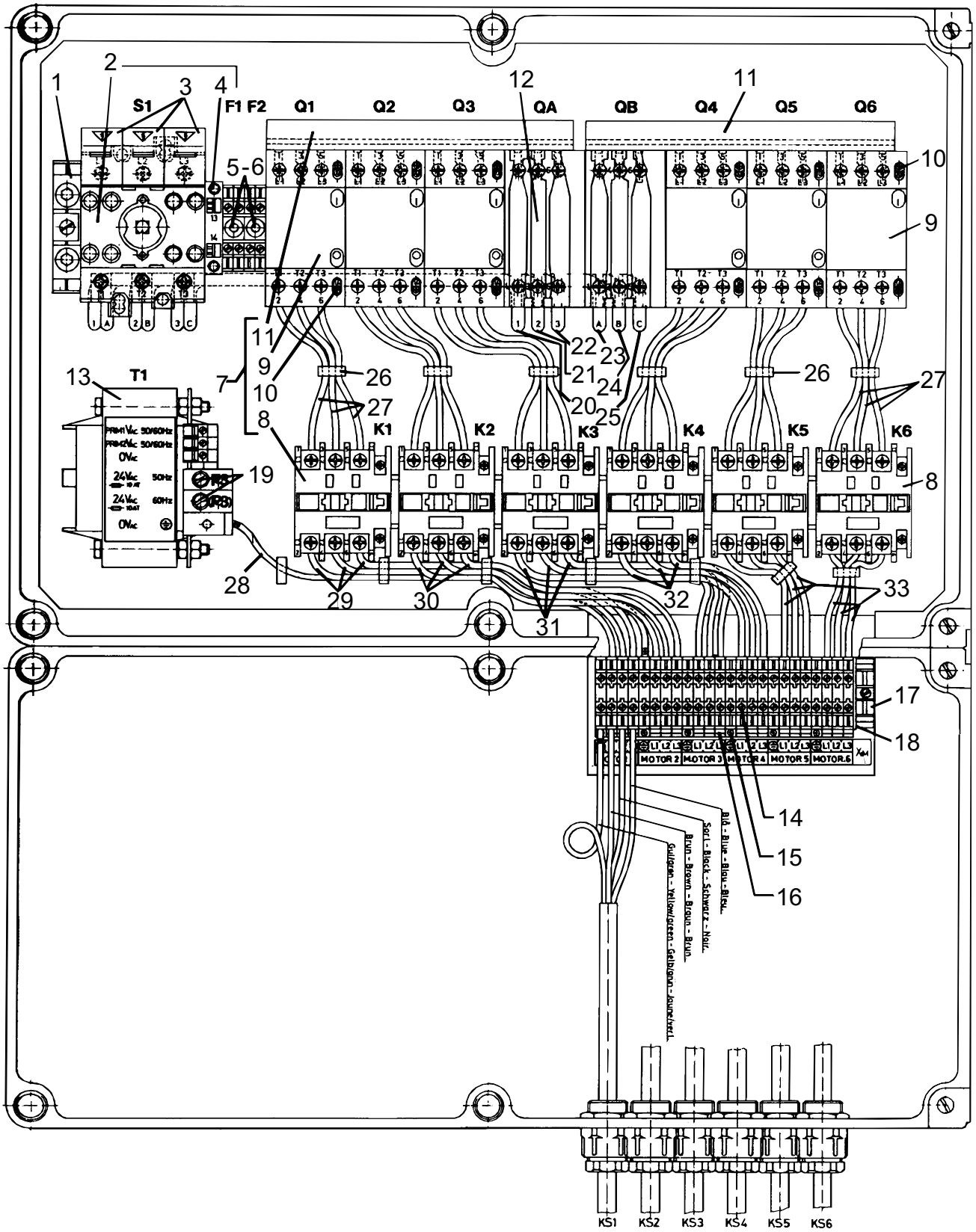

5MSele00

598 51 71 - Mar. 2002

Pos. Ref.	Nr. No.	Betegnelse Bezeichnung	Designation Désignation	MPS-3P	MPS-6P
-	-	**MPS el-skab, effektdel** **MPS power module, power wiring** **MPS Elektroschrank, Leistungsteil** **MPS boîtier el., pièce de haute tension**		x	x
1	3817558	Rækkeklemme, jord Terminal clip, earth Klemme, Erde Rangée de bornes, terre		1	1
	2	Hovedafbryder, komplet (Pos. 2+3+4) 3819679	Main switch, compl. Hauptschalter, komplett Interrupteur principal, compl.		
3	3817376	Klemmeafdækning Covering for terminal clip Klemmenabdeckung Couverture barrette à bornes		3	3
4	3817384	Hjælpekontakt Auxiliary switch Hilfsschalter Contact auxiliaire		1	1
5	3808003	Klemrække for sikringshus Terminal strip for fuse box Klemmleiste für Sicherungskasten Rangée de bornes pour fusible		2	2
6	3819539	Sikring Fuse ø5x25, 1A-250V (F1,F2) < 380V Sicherung Fusible		2	2
6	3819521	Sikring Fuse ø5x25, 0,8A-250V (F1,F2) ³ 380V Sicherung Fusible		2	2
7	**-**	**Kontaktor/afbryder-kit f. 3-p.** **Kit for contactor/switch f. 3-p.** **Kit für Schütz/Schalter f. 3-P.** **Kit pour contacteur/interrupteur p. 3-p.**			
-	**6423553**	**3x380V,50 Hz/3x415-440V,50Hz/3x440V,60Hz**		**1**	**2**
-	**6423554**	**3x220V, 50Hz***		**1**	**2**
8	-	Kontaktor, K1-K3/K4-K6 Contactor Schütz Contacteur			
-	3804051	**3x380V,50 Hz/3x415-440V,50Hz/3x440V,60Hz**		3	6
- -	3804168 63907	CA3-23-10 **(220V*)** 23A 24V 50-60Hz	⇒ **31.12.99** **01.01.00** ⇒	3* 3*	6* 6*
9	-	Maximalafbryder Q1-Q3/Q4-Q6 Overload cut-out Höchststromschalter Interrupteur maximale			
-	3817319	**3x380V,50 Hz/3x415-440V,50Hz/3x440V,60Hz**		3	6
-	3817335	KTA 3-25-25 **(220V*)**		3*	6*
10	3817343	Hjælpekontakt KT 3-25-PE-1-10 Auxiliary switch Hilfsschalter Contact auxiliaire		3	6
11	3817699	Strømskinne Connecting rail Joint de courant	Stromschiene	1	2
12	3817350	Strømbegrænser LTL 3-65 Current limiter Strombegrenzer Limiteur de courant		2	2
13	-	Transformer, komplet T1 Transformer, complete Transformer, komplett Transformateur, compl.			
- - -	6423558 6423560 6423561	200-220V, 50/60Hz 346-380V, 50/60Hz 427-440V, 50/60Hz		1 1 1	1 1 1
14	3807542	Klemmeafdækning Cover for terminal strips Klemmenabdeckung Couverture barrette à bornes		18	18

Pos. Ref.	Nr. No.	Betegnelse Bezeichnung	Designation Désignation	MPS-3P	MPS-6P
15	3817483	Rækkeklemme, jord Terminal clip, earth Klemme, Erde Rangée de bornes, terre		6	6
16	3807518	Rækkeklemme Terminal clip Klemme Rangée de bornes		18	18
17	3812203	Endestop End stop Endverschluß Support arrière		2	1
18	3807526	Endeplade End plate Endplatte Plaque arrière		1	1
19	3819745	Sikring Fuse ø5x20 10AT (F3) Sicherung Fusible		1	1
20	6302375	Ledning S1-QA Cable Kabel Câble		1	1
21	6302374	Ledning S1-QA Cable Kabel Câble		1	1
22	6302373	Ledning S1-QA Cable Kabel Câble		1	1
23	6302372	Ledning S1-QB Cable Kabel Câble		1	1
24	6302371	Ledning S1-QB Cable Kabel Câble		1	1
25	6302370	Ledning S1-QB Cable Kabel Câble		1	1
26	3817590	Ledningsholder Cable clip Kabelhalter Support pour câble		16	16
27	3817715	Ledning Q-K Cable Kabel Câble		9	18
28	3819505	Ledning T1-jord Cable Kabel Câble		1	1
29	3817731	Ledning K1-XM1 Cable Kabel Câble		3	3
30	3817723	Ledning K2-XM2 Cable Kabel Câble		3	3
31	3817749	Ledning K3-XM3 Cable Kabel Câble		3	3
32	3817715	Ledning K4-XM4 Cable Kabel Câble			3
33	3817756	Ledning K5/K6-XM5/XM6 Cable Kabel Câble			6

MPS-WTM/WTMR

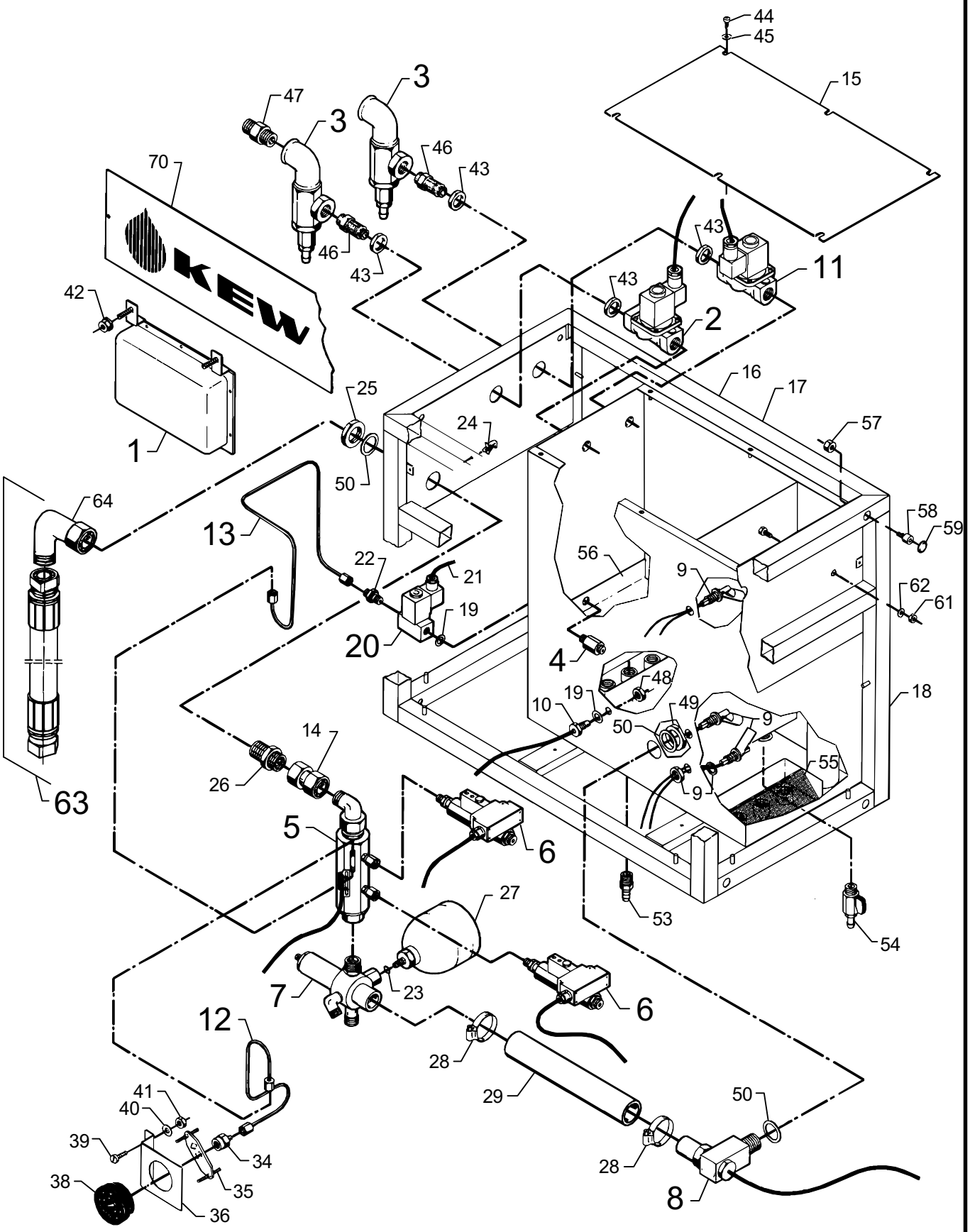

598 51 71 - Mar. 2002

Pos. Ref.	Nr. No.	Betegnelse / Bezeichnung / Designation / Désignation		WTM	WTMR
-	-	**WTM , komplet WTM, complete WTM, komplett WTM, complet**			
- - -	**6335031 6335032 6335033**	**120/160 bar 120/160bar - GB 90 bar**		x x x	
-	-	**WTMR, komplet RF WTMR, complete SS WTMR, komplett RF WTMR, complet INOX**			
- -	**6335231 6335232**	**120/160 bar 120/160 bar - GB**			x x
1	**6423571**	**El-kasse, komplet Connection box, compl. Elektrogehäuse, kompl. Boîtier electrique, compl.**	**Se side 19 See page 19 SieheSeite 19 Voir page 19**	**1**	**1**
2	-	**Magnetventil, komplet Solenoid valve, complete Magnetventil, komplett Vanne magnétique, compl.**			
2C 2H	**3403169 3403177**	**EVSI-18, 24V - 50Hz / 60 Hz EVSI-20, 24V - 50 Hz / 60 Hz**	**Se side 21 See page 21 SieheSeite 21 Voir page 21**	**1 1**	**1 1**
3	**6304271**	**Vandtilgang RF, komplet Water inlet SS, complete Wassereinlaß RF, komplett Arrivée d'eau Inox., compl.**	**Se side 21 See page 21 SieheSeite 21 Voir page 21**	**2**	**2**
4	**6300152**	**Aflastningsventil, komplet Relief valve, complete Entlastungsventil, komplett Soupape de détente, compl.**	**Se side 21 See page 21 SieheSeite 21 Voir page 21**	**1**	**1**
5	**6301170**	**Strømningskontakt, komp. Flow switch, complete Strömungsschalter, kompl. Circulation sélecteur, compl.**	**Se side 23 See page 23 SieheSeite 23 Voir page 23**	**1**	
-	**6301169**	**RF / SS / RF / INOX**			**1**
6	**6301196**	**Pressostat, komplet Pressure switch, complete Druckschalter, komplett Pressostat, compl.**	**Se side 25 See page 25 SieheSeite 25 Voir page 25**	**2**	
-	**6301197**	**RF /SS / RF / INOX**			**2**
7	**6302171**	**Overstrømsventil, komplet Overflow valve, complete Überlaufventil, komplett Soupape de passage, comp**	**Se side 27 See page 27 SieheSeite 27 Voir page 27**	**1**	
-	**6302172**	**RF / SS / RF / INOX**			**1**
8	**6302158**	**Overstrømningskontakt Overflow switch, complete Überlaufschalter Circulation sélecteur, compl.**	**Se side 27 See page 27 SieheSeite 27 Voir page 27**	**1**	**1**
9	3817582	Niveauføler, komplet Level switch, complete Niveaukontakt, komplett Niveau contact, compl.		3	3
10	6420249	Termoføler, komplet Thermal sensor, complete Thermofühler, komplett Discontacteur thermique - compl.		1	1
12	6301180	Rør for manometer, komplet Pipe for pressure gauge, complete Rohr für Manometer, komplett Tuyau pour manomètre, compl.		1	
-	6301181	Rør for manometer, komplet, RF Pipe for pressure gauge, complete, SS Rohr für Manometer, komplett, RF Tuyau pour manomètre, compl., INOX.			1

Pos. Ref.	Nr. No.	Betegnelse / Bezeichnung / Designation / Désignation		WTM	WTMR
13	6301182	Rør, komplet Pipe, complete Rohr, komplett Tuyau, compl.		1	
-	6301183	Rør, komplet, RF Pipe, complete, SS Rohr, komplett, RF Tuyau, compl., INOX.			1
14	6301179	Forbindelsesrør, komplet, RF Connecting pipe, complete, SS Anschlußrohr, komplett, RF Tube, compl., INOX.		1	1
15 -	**6304279 6304352**	**Låg, komplet Cover, complete Deckel, komplett Couvercle, compl.**	**GB**	**x x**	**x x**
-	6304301	Pakning Gasket L=248 Dichtung Joint		2	2
- -	6304300 6304304	Pakning Gasket L=460 Dichtung Joint L=300	 **GB**	2 2	2 2
16	6304266	Vandtank Water tank Wassertank Reservoir d'eau		1	1
-	6304355	Vandtank Water tank Wassertank Reservoir d'eau	**GB**	1	1
17	6304293	Overramme, sort Upper frame, black Oberrahmen, schwarz Châssis supérieur, noir		1	
-	6304292	Overramme, RF Upper frame, SS Oberrahmen, RF Châssis supérieur, INOX.			1
18	6304289	Modulramme, WTM, sort Module frame, WTM, black Modulrahmen, WTM, schwarz Châssis de module WTM, noir		1	
-	6304288	Modulramme, WTM, RF Module frame, WTM, SS Modulrahmen, WTM, RF Châssis de module WTM, INOX.			1
19	1803493	Tætningsskive 1/4" Sealing washer Dichtungsscheibe Rondelle d'étanchéité		2	
-	1810241	Tætningsskive 1/4", RF Sealing washer, SS Dichtungsscheibe, RF Rondelle d'étanchéité, INOX.			2
20	3804812	Magnetventil, komplet Solenoid valve, complete Magnetventil, komplett Vanne magnétique, compl.		1	1
21	6302406	Kabel for magnetventil, 2x0,75 Cable for solenoid valve Kabel für Magnetventil Câble pour vanne magnétique		1	1
22	1600410	Forskruning Threaded connection Verschraubung Raccord		1	
-	1608157	Forskruning, RF Threaded connection, SS Verschraubung, RF Raccord, INOX.			1
23	3000262	O-ring O-ring O-Ring Joint torique		1	1
24	3817590	Kabelholder Cable clip Kabelhalter Support câble		1	1

MPS-WTM/WTMR

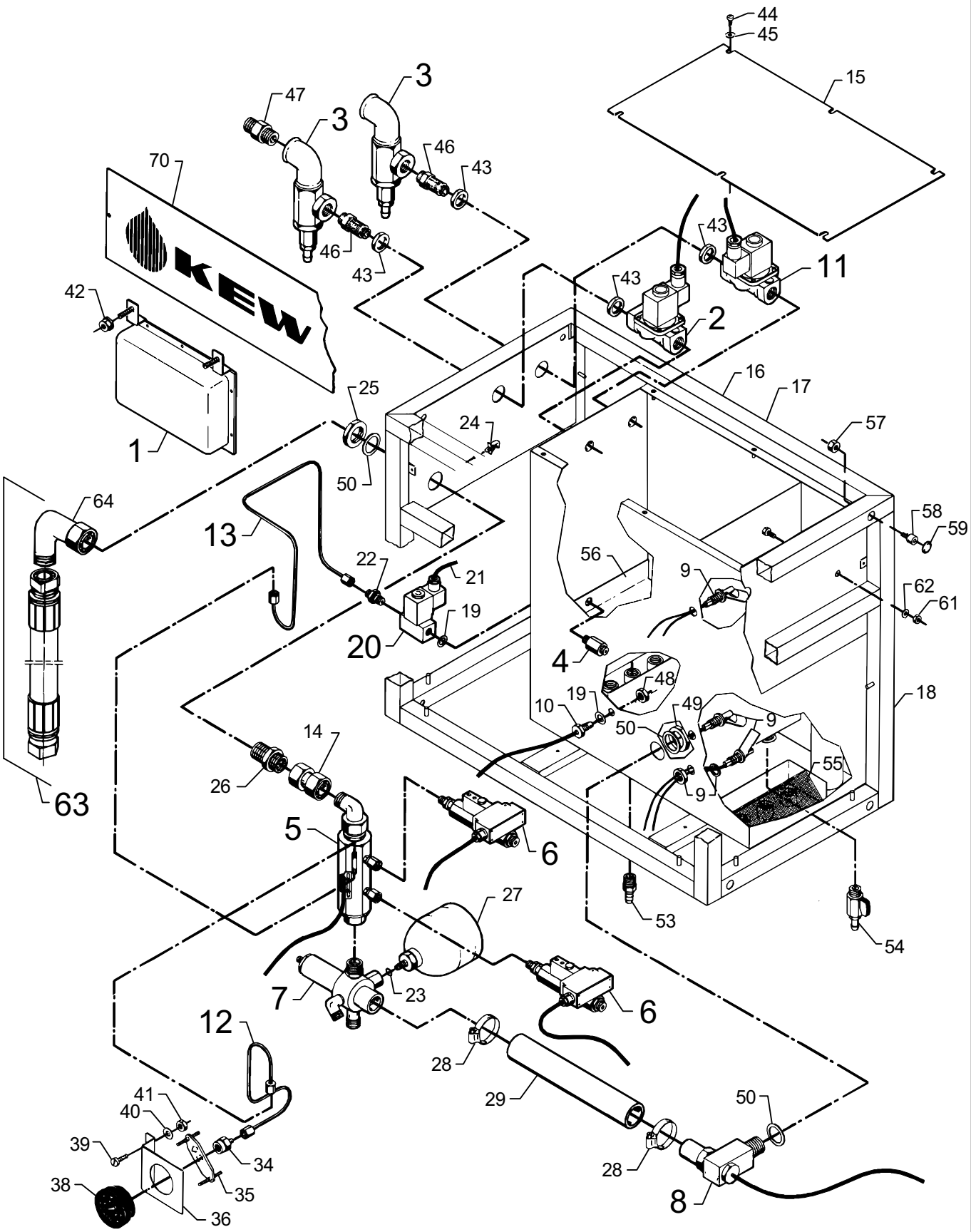

598 51 71 - Mar. 2002

Pos. Ref.	Nr. No.	Betegnelse Bezeichnung Designation Désignation	WTM	WTMR
25	1603851	Kontramøtrik Lock nut Gegenmutter Contre écrou	1	
-	1608454	Kontramøtrik, RF Lock nut, SS Gegenmutter, RF Contre écrou, INOX.		1
26	1608447	Skotforskruning Threaded connection Verschraubung Raccord fileté	1	1
27	4600575	Trykudligner Pressure accumulator Druckakkumulator Accumulateur de pression	1	1
28	1801869	Slangebånd Hose clip Schlauchschelle Collier de serrage	2	
-	1810225	Slangebånd, RF Hose clip, SS Schlauchschelle, RF Collier de serrage, INOX.		2
29	2405181	Omløbsslange By-pass hose L=295 Umlaufschlauch Tuyau by-pass	1	1
34	1600535	Manometerforskruning Threaded connection f. pressure gauge Verschraubung für Manometer Raccord manomètre	1	
-	1608199	Manometerforskruning, RF Threaded connection f. pressure gauge, SS Verschraubung für Manometer, RF Raccord manomètre, INOX.		1
35	1808088	Spændestykke for manometer Clamp for pressure gauge Spannstück für Manometer Collier de serrage pour manomètre	1	1
36	6301376	Beslag for manometer Mounting plate for pressure gauge Beschlag für Manometer Support de manomètre	1	
-	6301375	Beslag for manometer, RF Mounting plate for pressure gauge, SS Beschlag für Manometer, RF Support de manomètre, INOX.		1
38	3600301	Manometer Pressure gauge Manometer Manomètre	1	1
39	1804814	Skrue M4x12 Screw Schraube Vis	2	
-	1802891	Skrue M4x12, RF Screw, SS Schraube, RF Vis, INOX.		2
40	1800655	Skive M4 Washer M4 Scheibe Rondelle	2	
-	1810308	Skive M4, RF Washer, SS Scheibe, RF Rondelle, INOX.		2
41	1800697	Møtrik M4 Nut Mutter Ecrou	2	
-	1802974	Møtrik M4, RF Nut, SS Mutter, RF Ecrou, INOX.		2
42	1803543	Skrue Screw M4x10 Schraube Vis	2	

Pos. Ref.	Nr. No.	Betegnelse Bezeichnung Designation Désignation	WTM	WTMR
43	20862	Kontramøtrik Lock nut Gegenmutter Contre écrou	4	4
44	1804475	Skrue Screw Schraube Vis	6	6
46	6304262	Skotforskruning Threaded connection Verschraubung Raccord fileté	2	2
47	6301415	Nippelrør Nipple Nippel Tuyau raccord	2	2
48	1810258	Møtrik, messing Nut, brass Mutter, Messing Ecrou - laiton	1	1
49	1800333	Kontramøtrik M30 Lock nut Gegenmutter Contre écrou	1	1
50	3002037	Kobberpakning ø30 Copper washer Kupferdichtung Rondelle en cuivre	3	3
53	6300262	Slangestuds Hose tail Schlauchstutzen Raccord de tuyau	2	2
54	6300165	Aftapningshane, komplet Drain cock, complete Ablaßhahn, kompl. Robinet de prise d'eau - compl.	1	1
55	6301386	Si Strainer Filter Filtre	2	2
56	6301412	Plade for luftbobler Deflector plate Deflektorplatte Plaque pour bulles d'air	1	1
57	1800465	Møtrik M10 Nut Mutter Ecrou	4	
-	1802966	Møtrik M10, RF Nut, SS Mutter, RF Ecrou, INOX.		4
58	1803352	Skrue M10x20 Screw Schraube Vis	4	
-	1814586	Skrue M10x20, RF Screw, SS Schraube, RF Vis, INOX.		4
59	4600508	Plastprop Plastic plug Kunststoffstöpsel Bouchon plastique	8	8
60	1800820	Skrue M8x16 Screw Schraube Vis	1	
-	1802909	Skrue RF Screw, SS Schraube, RF Vis, INOX.		1

MPS-WTM/WTMR

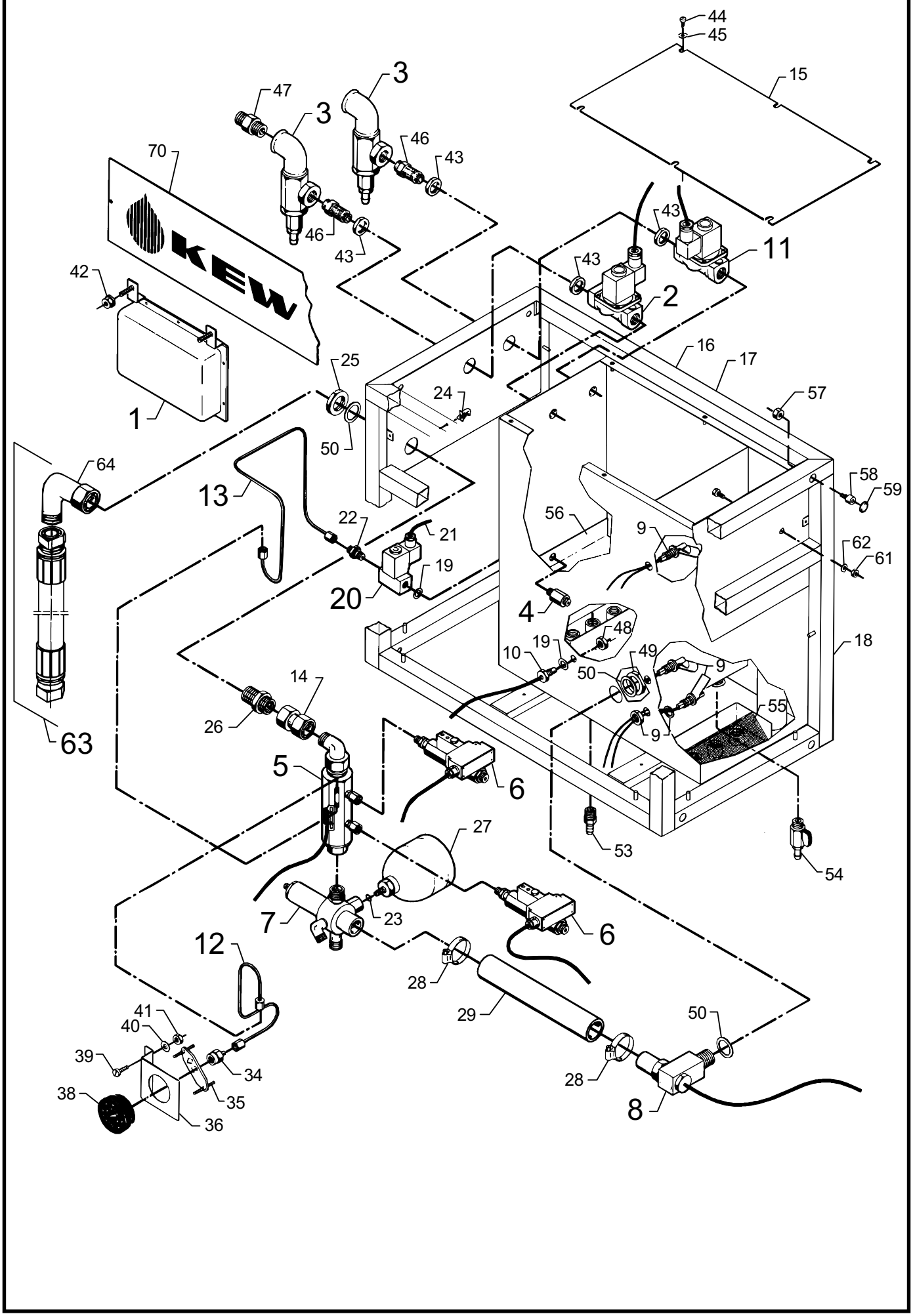
44
45
15
3
47
3
46
43
70
KEW
46
43
43
43
11
42
2
16
17
25
24
57
1
50
64
58
59
13
56
22
21
9
62
61
19
20
4
48
19
10
49
18
50
9
14
26
55
9
63
5
6
27
53
54
7
23
6
12
28
29
50
41
40
39
34
28
38
35
8
36

Pos. Ref.	Nr. No.	Betegnelse Bezeichnung	Designation Désignation	WTM	WTMR
61	1800515	Låsemøtrik Lock nut Gegenmutter Ecrou de blocage		1	
-	1809920	Låsemøtrik, RF Lock nut, SS Gegenmutter, RF Ecrou de blocage, INOX.			1
62	1800796	Skive Washer Scheibe Rondelle		2	
-	1802917	Skive, RF Washer, SS Scheibe, RF Rondelle, INOX.			2
63	6300181	Højtryksslange, komplet High pressure hose, compl. Hochdruckschlauch, kompl. Tuyau pression, compl.		1	
-	6300072	Højtryksslange, komplet, RF High pressure hose, compl., SS Hochdruckschlauch, kompl., RF Tuyau pression, compl., INOX			1
64	1603844	Vinkelforskruning Threaded connection, elbow Winkelverschraubung Coude		1	
-	1608124	Vinkelforskruning, RF Threaded connection, elbow, SS Winkelverschraubung, RF Coude, INOX.			1
70	-	Logo-plade Logo plate Logo platte Tôle de logo		1	1

Pos. Ref.	Nr. No.	Betegnelse Bezeichnung	Designation Désignation	WTM	WTMR

MPS-WTM/WTMR

El-kasse - Connection box - Elektrogehäuse - Boîtier électrique

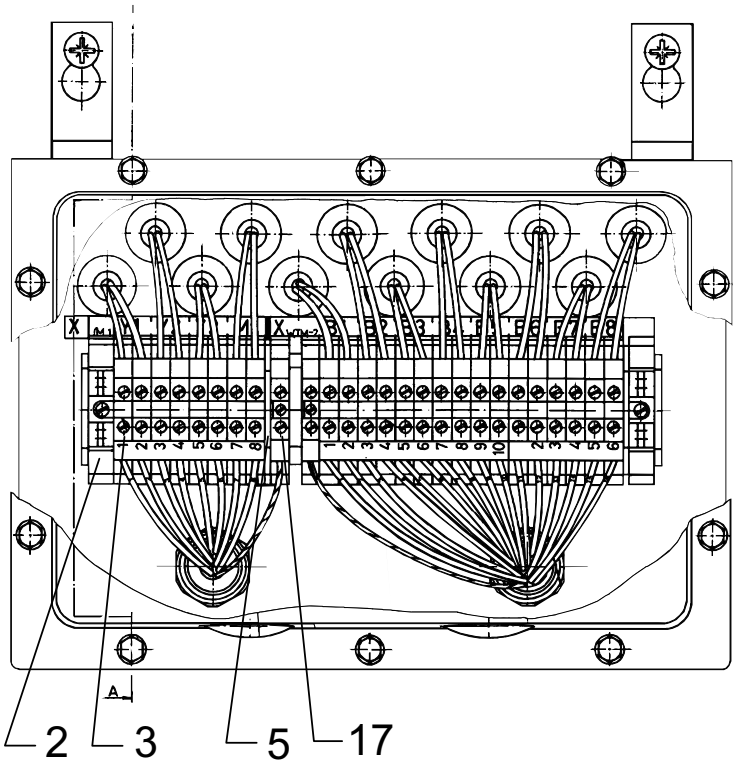

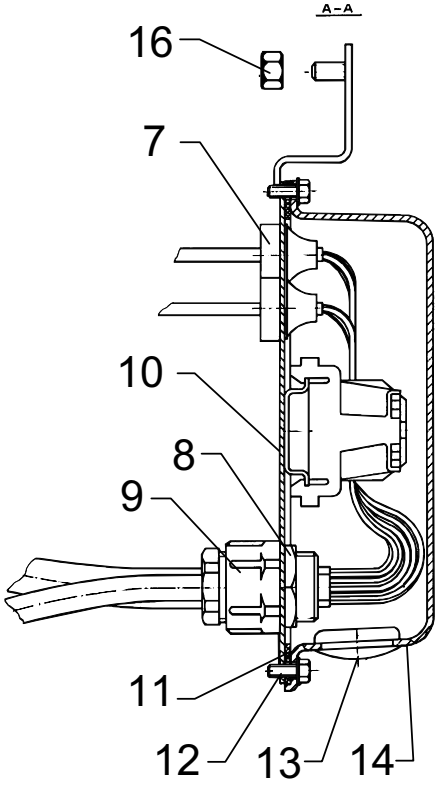

598 51 71 - Mar. 2002

Pos. Ref.	Nr. No.	Betegnelse Bezeichnung	Designation Désignation	WTM	WTMR
1	**6423571**	**El-kasse, komplet** **Connection box, complete** **Elektrogehäuse, komplett** **Boîtier électrique, compl.**		**x**	**x**
2	3812203	Endestop End stop Anschlag Support arrière		2	2
3	3805231	Rækkeklemme Terminal clip Klemme Borne		24	24
5	3805264	Endeplade End plate Endplatte Plaque arrière		2	2
7	3803764	Pakdåse TET 5-7 Cable grommet Dichtungsgehäuse Presse étoupe		12	12
8	3800786	Kontramøtrik PG16 Lock nut Gegenmutter Contre écrou		2	2
9	3800174	Kabelforskruning PG16 Stuffing gland Kabelverschraubung Raccord de câbles		2	2
10	6302393	El-plade El. mounting plate Leitungsplatte Plaque électrique		1	1
11	6301283	Pakning Gasket Dichtung Joint		1	1
12	1803543	Skrue M4x10 Screw Schraube Vis		10	10
13	4600516	Prop ø23 Plug Stöpsel Bouchon		2	2
14	6301284	Låg Cover Deckel Couvercle		1	1
16	1813195	Møtrik Nut Mutter Ecrou		2	2
17	3819703	Jordklemme Earth terminal Erdanschluß Borne de terre		2	2

Pos. Ref.	Nr. No.	Betegnelse Bezeichnung	Designation Désignation	WTM	WTMR

Vandtilgang -Water inlet
Wassereinlaß - Arriveé d'eau

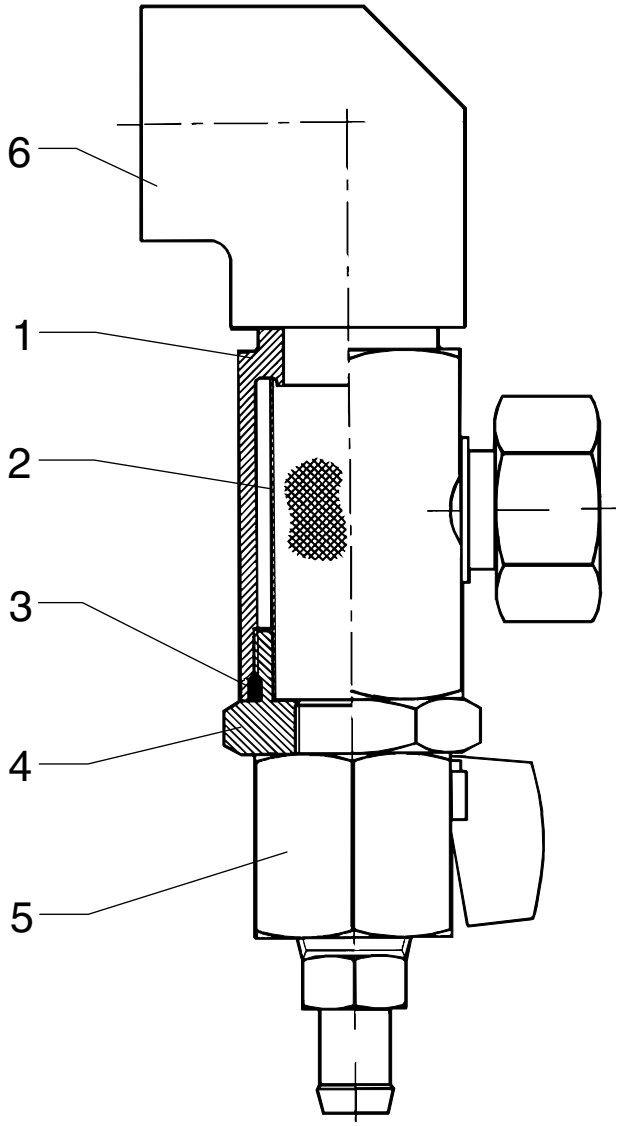

Magnetventil - Solenoid valve
Magnetventil - Vanne magnétique

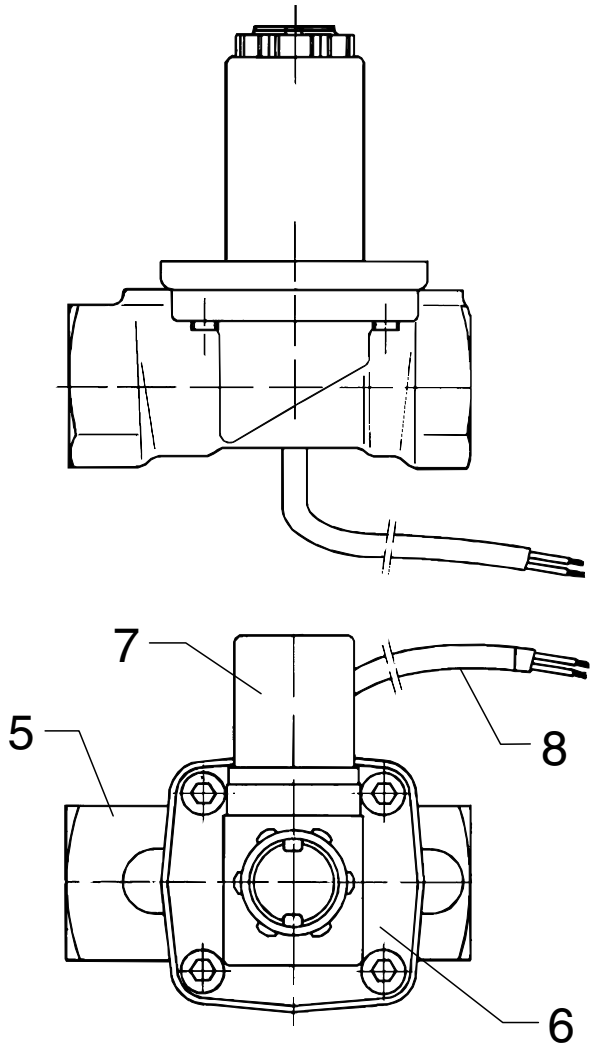

Aflastningsventil - Entlastungsventil
Relief valve (pressure) - Soupape de détente

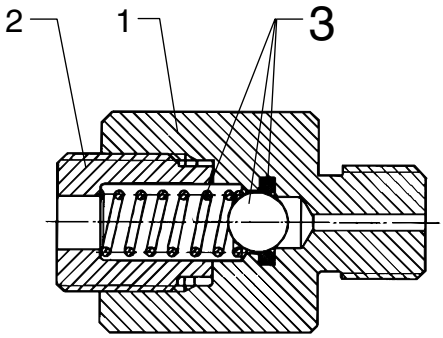

598 51 71 - Mar. 2002

Pos. Ref.	Nr. No.	Betegnelse Bezeichnung Designation Désignation	WTM	WTMR
2	**-**	**Magnetventil, komplet Solenoid valve, compl. Magnetventil, kompl. Vanne magnétique, compl.**	**x**	**x**
2C	**3403169**	**EVSI-18, 24V - 50Hz / 60 Hz**	**1**	**1**
2H	**3403177**	**EVSI-20, 24V - 50 Hz / 60 Hz**	**1**	**1**
5	3401726	Magnetventil , uden spole Solenoid valve, without coil, EVSI-18 Magnetventil, ohne Spule Vanne magnétique, sans bobine	1	1
5	3401727	Magnetventil, uden spole Solenoid valve, without coil, EVSI-20 Magnetventil, ohne Spule Vanne magnétique, sans bobine	1	1
6	3808151	Spole Coil Spule Bobine	1	1
7	3808144	Stikdåse Socket Steckdose Prise électrique	1	1
8	6302296	Kabel 2x0,75 Cable Kabel Câble	1	1
3	**6304271**	**Vandtilgang RF, komplet Water inlet SS, complete Wassereinlaß RF, komplett Arrivée d'eau Inox., compl.**	**2**	**2**
1	6304295	Filterhus Filter housing Filtergehäuse Gaine de filtre d'eau	1	1
2	6301270	Filter Filter Filter Filtre	1	1
3	3001096	O-ring O-ring O-Ring Joint torique	1	1
4	6301354	Bundskrue Plug Ablaßschraube Bouchon de vidange	1	1
5	6300165	Aftapningshane Drain cock Ablaßhahn Robinet de prise	1	1
6	1608298	Vinkel 1", RF Elbow, SS Winkel, RF Coude, INOX.	1	1

Pos. Ref.	Nr. No.	Betegnelse Bezeichnung Designation Désignation	WTM	WTMR
4	**6300152**	**Aflastningsventil, komplet Relief valve (pressure), complete Entlastungsventil, komplett Soupape de détente, compl.**	**x**	**x**
1	6300427	Hus Housing Gehäuse Corps	1	1
2	6300428	Møtrik Nut Mutter Ecrou	1	1
3	**1119029**	**Rep.sæt, aflastningsventil Rep.kit, relief valve Rep.satz, Entlastungsventil Kit de rép., soupape de détente**	**x**	**x**

Strømningskontakt - Flow switch - Strömungsschalter - Circulation sélecteur

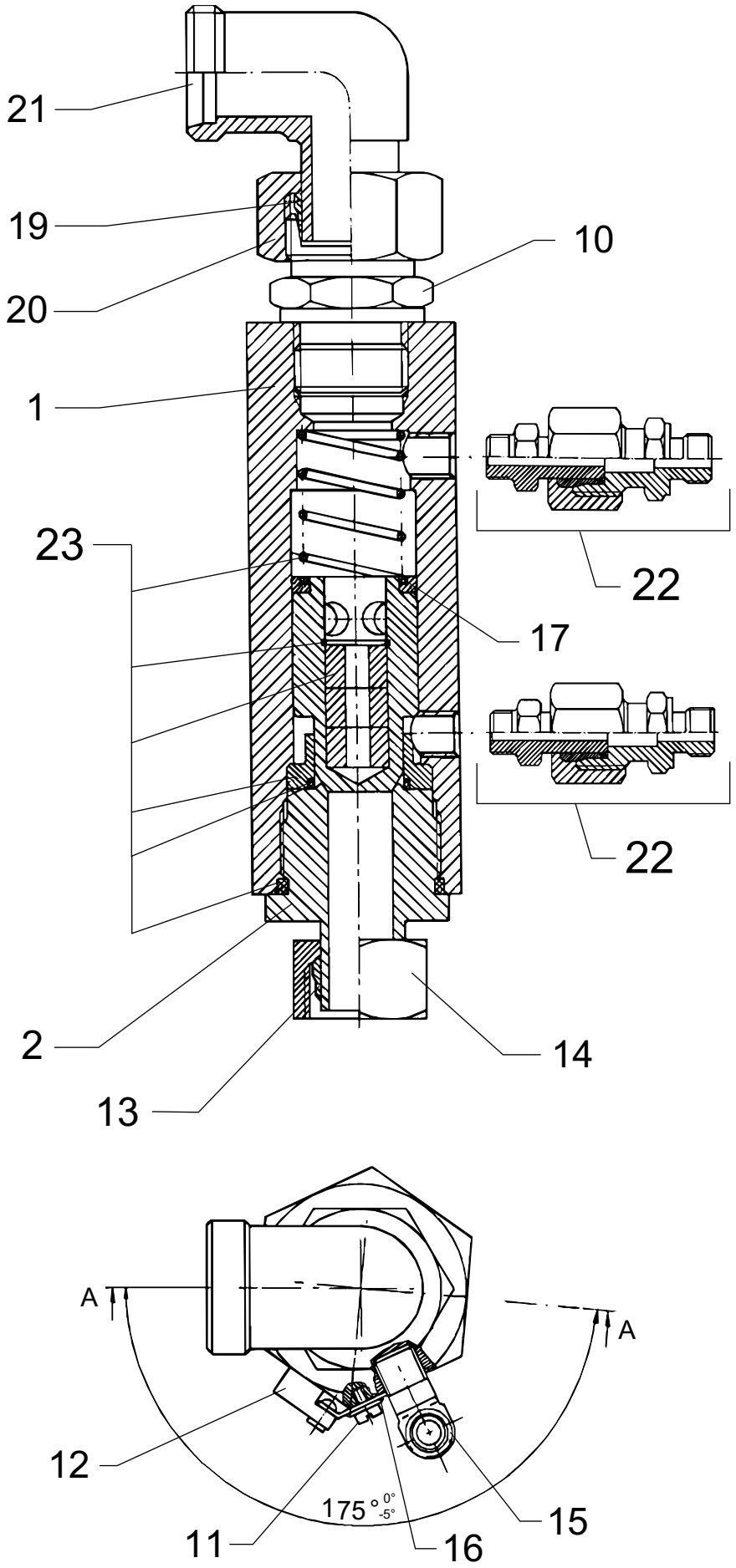

598 51 71 - Mar. 2002

Pos. Ref.	Nr. No.	Betegnelse Bezeichnung	Designation Désignation	WTM	WTMR
5	**6301170**	**Strømningskontakt, komplet** **Flow switch, complete** **Strömungsschalter, komplett** **Circulation sélecteur, compl.**		x	
-	**6301169**	**Strømningskontakt, komplet - RF** **Flow switch, complete - SS** **Strömungsschalter, komplett - RF** **Circulation sélecteur, compl., INOX.**			x
1	6301406	Hus Housing Gehäuse Corps		1	
-	6301405	Hus, RF Housing, SS Gehäuse, RF Corps, INOX.			1
2	6300283	Omløber Union nut Überwurfmutter Ecrou		2	2
10	1608165	Ligeforskruning Straight threaded connection Verschraubung Raccord fileté		1	1
11	1804293	Skrue M4x5 Screw Schraube Vis		2	
-	1813146	Skrue M4x5, RF Screw, SS Schraube, RF Vis, INOX.			2
12	6302338	Reedkontakt, komplet Reed switch, complete Reedschalter, komplett Reed sélecteur, compl.		1	1
13	1603275	Skærering Cutting ring Schneidring Anneau		1	1
14	1603283	Omløber Union nut Überwurfmutter Ecrou		1	1
15	1601038	T-forskruning Threaded connection, T T-Verschraubung Raccord fileté, T		1	
-	1608363	T-forskruning, RF Threaded connection, T, SS T-Verschraubung, RF Raccord fileté, INOX.			1
16	1800887	Skive M4 Washer Scheibe Rondelle		2	
-	1808070	Skive M4, RF Washer, SS Scheibe, RF Rondelle, INOX.			2
17	6300437	Holder for fjeder Fixture for spring Halter für Feder Support pour ressort		1	1
19	1603745	Skærering Cutting ring Schneidring Anneau		1	1
20	1603752	Omløber, RF Union nut, SS Überwurfmutter, RF Ecrou, INOX.		1	1
21	1608124	Vinkelforskruning, RF Threaded connection, elbow, SS Winkelverschraubung, RF Coude, INOX.		1	1

Pos. Ref.	Nr. No.	Betegnelse Bezeichnung	Designation Désignation	WTM	WTMR
22	**1119580**	**Rep.sæt, rørstuds** **Rep.kit, flange socket** **Rep.satz, Rohransatz** **Kit de rép., tubulure**		**2**	
-	**1119581**	**Rep.sæt, rørstuds RF** **Rep.kit, flange socket SS** **Rep.satz, Rohransatz RF** **Kit de rép., tubulure Inox**			**2**
23	**1119030**	**Rep.sæt, strømningskontakt** **Rep.kit, flow switch** **Rep.satz, Strömungsschalter** **Kit de rép., circulation sélecteur**		**x**	**x**

Pressostat - Pressure switch - Druckschalter - Pressostat

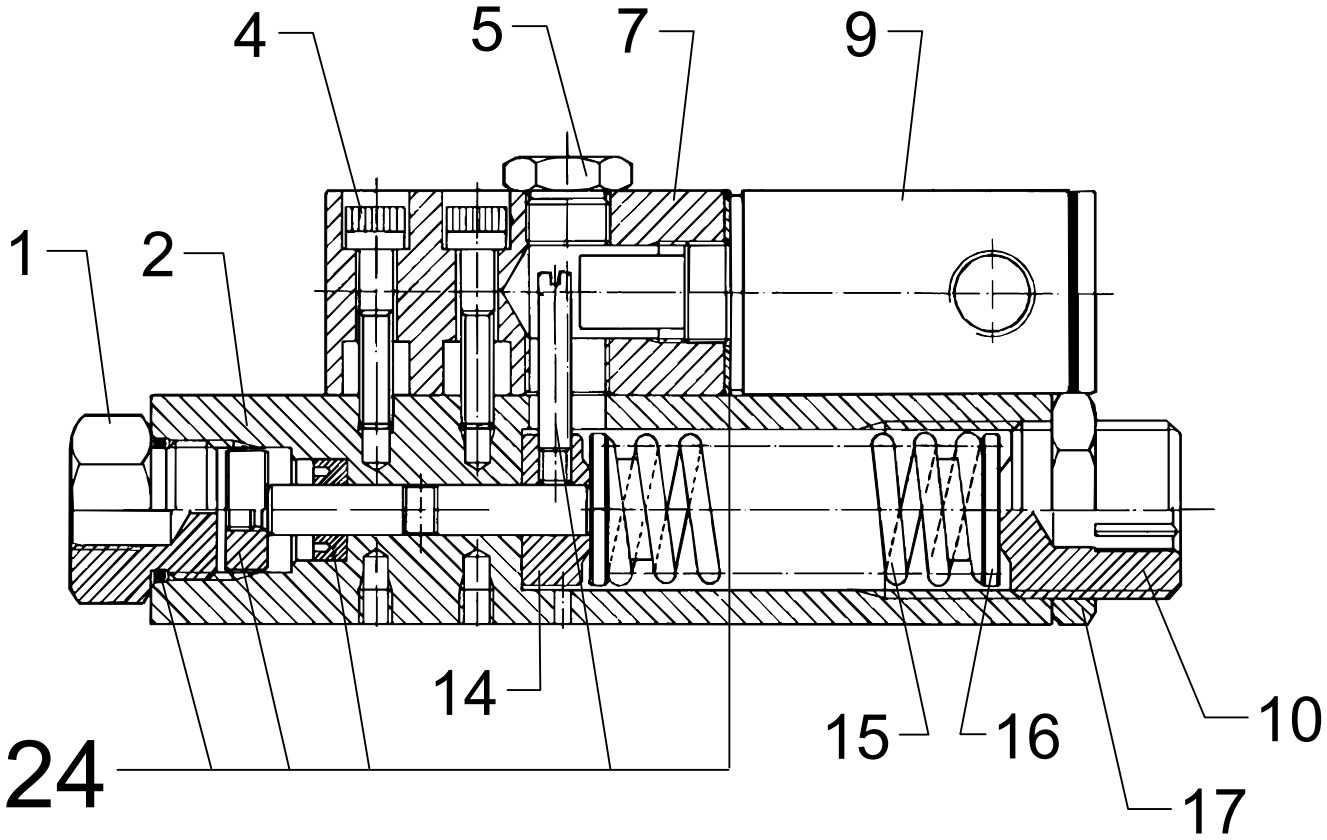

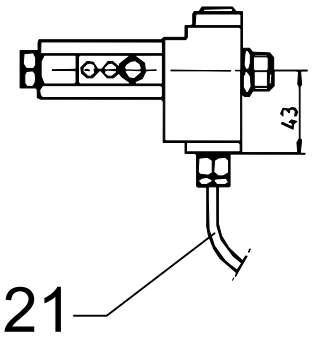

598 51 71 - Mar. 2002

Pos. Ref.	Nr. No.	Betegnelse Bezeichnung	Designation Désignation	WTM	WTMR
6	**6301197**	**Pressostat, komplet -RF** **Pressure switch, complete - SS** **Druckschalter, komplett - RF** **Pressostat, compl. - INOX.**		**x**	**x**
1	6300513	Tilslutningsprop Connecting union Anschlußpfropfen Bouchon		1	1
2	3600319	Hus Housing Gehäuse Gaine		1	1
4	1810001	Skrue M4x22, RF Screw, SS Schraube, RF Vis, INOX.		2	2
5	1800564	Skrueprop M10 Screw plug Schraubeverschluß Vis		1	1
7	3600384	Kontaktholder Contact carrier Kontaktträger Contact fixation		1	1
9	3802170	Kontakt Switch Kontakt Contact		1	1
10	3600335	Kontramøtrik Lock nut Gegenmutter Contre écrou		1	1
14	3600392	Trykkegle Compression cone Druckkegel Cône de pression		1	1
15	2600377	Fjeder Spring Feder Ressort		1	1
16	6300329	Fjederstyr Thrust plate Federfuß Joint d'appui		2	2
17	3600350	Justerskrue Adjusting screw Justierschraube Vis de reglage		1	1
21	6302407	Kabel Cable Kabel Câble		1	1
24	**1119034**	**Rep.sæt, pressostat** **Rep.kit, pressure switch** **Rep.satz, Druckschalter** **Kit de rép., pressostat**		**x**	**x**

Pos. Ref.	Nr. No.	Betegnelse Bezeichnung	Designation Désignation	WTM	WTMR

Overstrømsventil - Overflow valve - Uberflaufventil - Soupape de passage

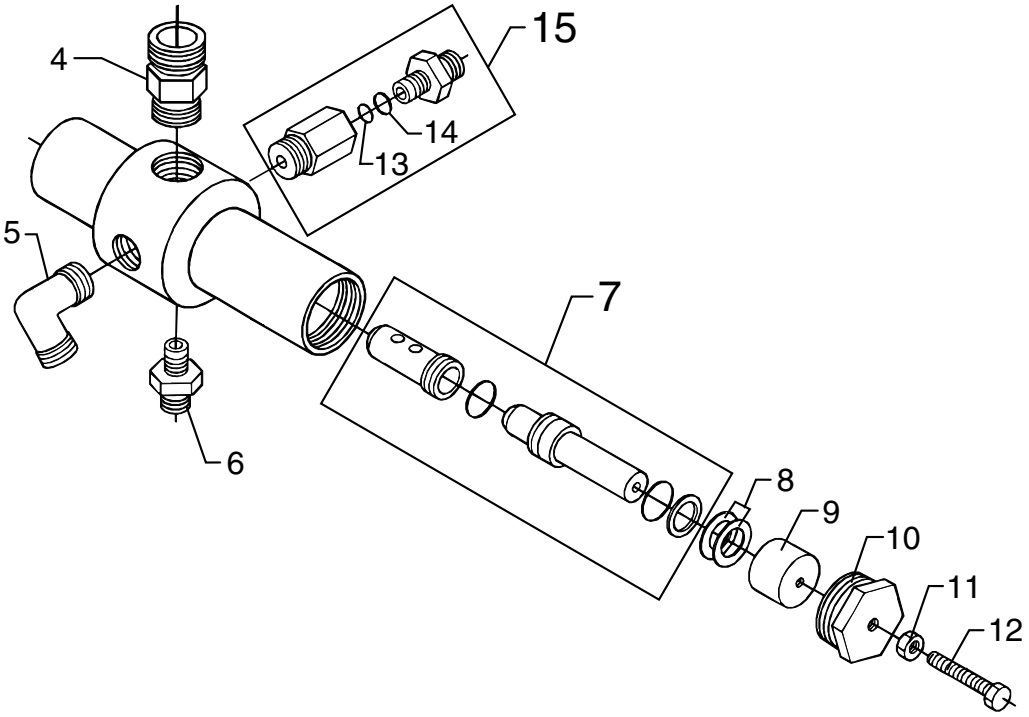

Overstrømningskontakt - Overflow switch - Überlaufschalter - Circulation selecteur d'int.

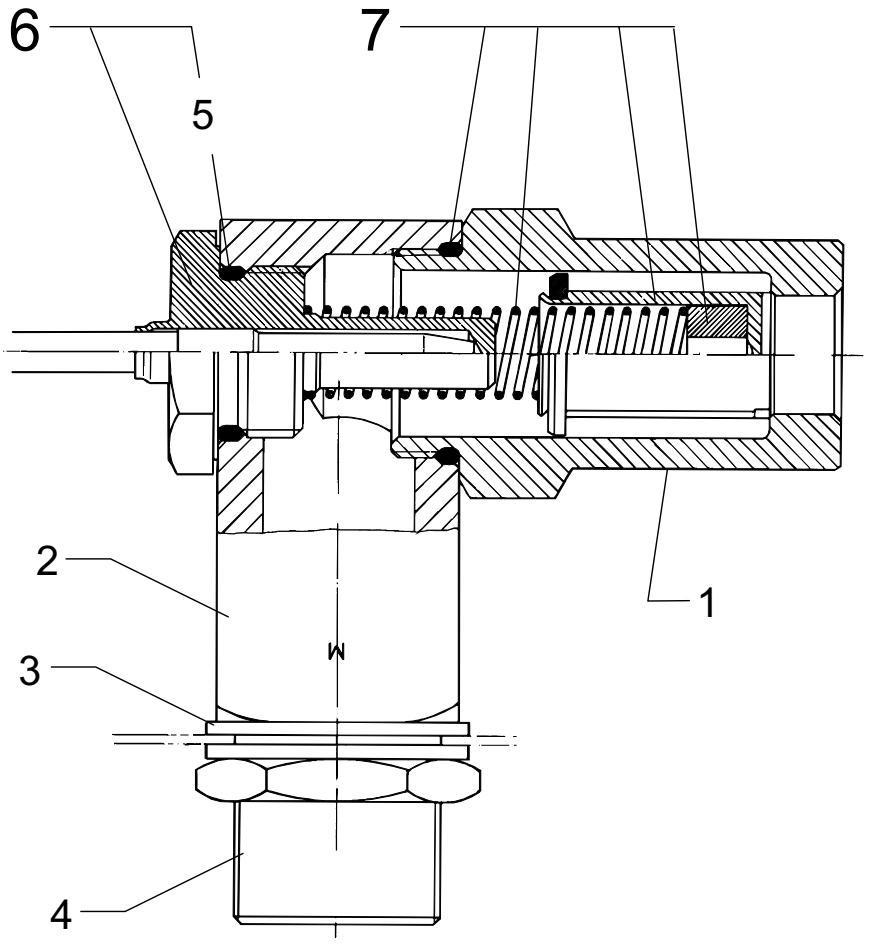

5MSost00

598 51 71 - Mar. 2002

Pos. Ref.	Nr. No.	Betegnelse Bezeichnung	Designation Désignation	WTM	WTMR
7	**6302171**	**Overstrømsventil, komplet Overflow valve, complete Überflaufventil, komplett Soupape de passage, compl.**		x	
-	**6302172**	**Overstrømsventil, komplet, RF Overflow valve, compl., SS Überflaufventil, komplett, RF Soupape de passage, compl., INOX.**			x
4	1603168	Ligeforskruning Straight threaded connection Gerade Verschraubung Raccord fileté		1	
-	1608256	Ligeforskruning, RF Straight threaded connection, SS Gerade Verschraubung, RF Raccord fileté, INOX.			1
5	6301393	Vinkelforskruning, RF Elbow, SS Winkelverschraubung, RF Coude, INOX.		1	1
6	1604073	Ligeforskruning Straight threaded connection Gerade Verschraubung Raccord fileté		1	
-	1605757	Ligeforskruning, RF Straight threaded connection, SS Gerade Verschraubung, RF Raccord fileté, INOX.			1
7	**1119031**	**Rep.sæt, overstrømsventil Rep.kit, Overflow valve Rep.satz, Überflaufventil Kit de rép., soupape de passage**		x	x
8	2600328	Tallerkenfjeder Spring washer Tellerfeder Disque ressort		20	20
9	6300268	Fjederstyr Thrust plate Federfuß Joint d'appui		1	1
10	6300269	Møtrik Nut Mutter Ecrou		1	1
11	1803725	Møtrik M8 Nut Mutter Ecrou		1	
-	1801905	Møtrik M8, RF Nut, SS Mutter, RF Ecrou, INOX.			1
12	1800622	Skrue M8x35 Screw Schraube Vis		1	
-	1809961	Skrue M8x35, RF Screw Schraube Vis			1
13	6301356	Si Strainer Filter Filtre		1	1
14	13739	O-ring O-ring O-Ring Joint torique		1	1
15	**6301177**	**Filter, komplet Connection with filter Filter, komplett Filtre, compl.**		**1**	**1**

Pos. Ref.	Nr. No.	Betegnelse Bezeichnung	Designation Désignation	WTM	WTMR
8	**6302158**	**Overstrømningskontakt, komplet Overflow switch, complete Überlaufschalter, komplett Circulation selecteur d'int., compl.**		x	x
1	6301265	Cylinder Cylinder Zylinder Cylindre		1	1
2	6301426	Indløbshus Inlet housing Einlaßgehäuse Corps d'admission		1	1
(3)	3002037	Kobberpakning, ekskl. Copper washer, excl. Kupferdichtung, ausschl. Garniture en cuivre, excl.		2	2
(4)	1800333	Kontramøtrik M30, ekskl. Lock nut, excl. Gegenmutter, ausschl. Contre écrou, excl.		1	1
5	3000825	O-ring O-ring O-Ring Joint torique		1	1
6	6221773	Reedkontakt m. O-ring Reed switch with O-ring Reedschalter mit O-ring Reed sélecteur avec joint torique		1	1
7	**1119819**	**Rep.sæt, overstrømningskontakt Rep.kit, overflow switch Rep.satz, Überlaufschalter Kit de rép., circulation selecteur d'int.**		x	x

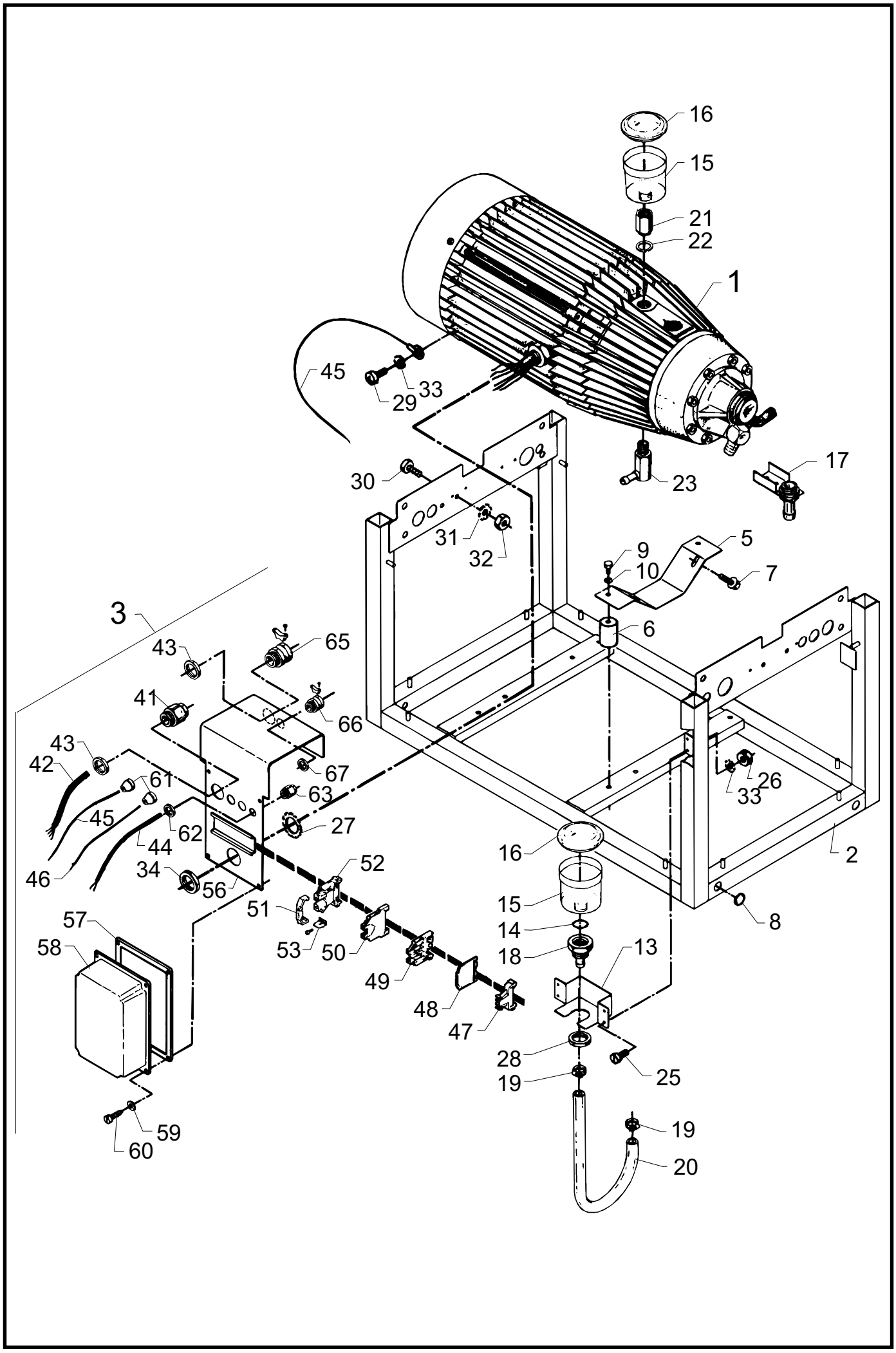

598 51 71 - Mar. 2002

Pos. Ref.	Nr. No.	Betegnelse Bezeichnung Désignation	VENSTRE LEFT LINKS GAUCHE KS	KSR	HØJRE RIGHT RECHTS DROITE KS	KSR
1	**-**	**44C3KS/R pumpemodul, komplet** **44C3KS/R pump unit, complete** **44C3KS/R Pumpenmodule, kompl.** **44C3KS/R unité pompe, compl.**				
-	6345502	3x220V, 50Hz B, E, I, N, F	x			
-	6345602	3x220V, 50Hz B, E, I, N, F			x	
-	6345702	3x220V, 50Hz, RF/SS/RF/INOX. B, E, I, N		x		
-	6345802	3x220V, 50Hz, RF/SS/RF/INOX. B, E, I, N				x
-	6345503	3x380V, 50Hz CH	x			
-	6345603	3x380V, 50Hz CH			x	
-	6345703	3x380V, 50Hz, RF/SS/RF/INOX. CH		x		
-	6345803	3x380V, 50Hz, RF/SS/RF/INOX. CH				x
-	6345507	3x440V, 60Hz U	x			
-	6345607	3x440V, 60Hz U			x	
-	6345707	3x440V, 60Hz, RF/SS/RF/INOX. U		x		
-	6345807	3x440V, 60Hz, RF/SS/RF/INOX. U				x
-	6345509	3x415V, 50Hz GB, AUS, SGP	x			
-	6345609	3x415V, 50Hz GB, AUS, SGP			x	
-	6345709	3x415V, 50Hz, RF/SS/RF/INOX. GB, AUS, SGP		x		
-	6345809	3x415V, 50Hz, RF/SS/RF/INOX. GB, AUS, SGP				x
-	6345521	3x440V, 60Hz USA, SKB	x			
-	6345621	3x440V, 60Hz USA, SKB			x	
-	6345721	3x440V, 60Hz, RF/SS/RF/INOX. USA, SKB		x		

Pos. Ref.	Nr. No.	Betegnelse Bezeichnung Désignation	VENSTRE LEFT LINKS GAUCHE KS	KSR	HØJRE RIGHT RECHTS DROITE KS	KSR
-	6345821	3x440V, 60Hz, RF/SS/RF/INOX. USA, SKB				x
-	6345530	3x380V, 50Hz A,B,D,DK,E,GR,I,N,NL,S,SF	x			
-	6345630	3x380V, 50Hz A,B,D,DK,E,GR,I,N,NL,S,SF			x	
-	6345730	3x380V, 50Hz, RF/SS/RF/INOX. A,B,D,DK,E,GR,I,N,NL,S,SF		x		
-	6345830	3x380V, 50Hz, RF/SS/RF/INOX. A,B,D,DK,E,GR,I,N,NL,S,SF				x
1	**-**	**Motorpumpeenhed** **Motor/pump unit** **Motorpumpenkörper** **Corps de moteur/pompe** Se side 35 See page 35 SieheSeite 35 Voir page 35	**x**	**x**	**x**	**x**
2	6300131	Modulramme Module frame Modulrahmen Chassis de module	1		1	
-	6300130	Modulramme, RF Module frame, SS Modulrahmen, RF Chassis de module, INOX.		1		1
3	**6423570**	**El-kasse, komplet** **Connection box, compl.** **Elektrogehäuse, kompl.** **Boîtier électrique, compl** Se side 33 See page 33 SieheSeite 33 Voir page 33	**x**	**x**	**x**	**x**
5	6300300	Pumpekonsol Pump bracket Pumpenkonsole Console de pompe	2	2	2	2
6	1803048	Svingningsdæmper Vibration damper Schwingungsdämpfer Amortisseur de vibration	4	4	4	4
7	1802651	Taptite skrue Taptite screw Taptite Schraube Vis Taptite	4	4	4	4
8	4600508	Blændprop ø16 Hole plug Verschlußpfropfen Bouchon plastique	4	4	4	4
9	1810266	Skrue M8x12, RF Screw, SS Schraube, RF Vis, INOX.		8		8
10	1801398	Skive M8 Washer Scheibe Rondelle	8		8	
-	1810274	Skive M8, RF Washer, SS Scheibe, RF Rondelle, INOX		8		8
13	6301391	Beslag for olieglas Bracket for oil container Beschlag für Ölbehälter Garniture p. réservoir huile	1		1	
-	6301334	Beslag for olieglas, RF Bracket for oil container, SS Beschlag für Ölbehälter, RF Garniture p. réservoir huile, INOX.		1		1
14	3000320	O-ring O-ring O-Ring Joint torique	1	1	1	1

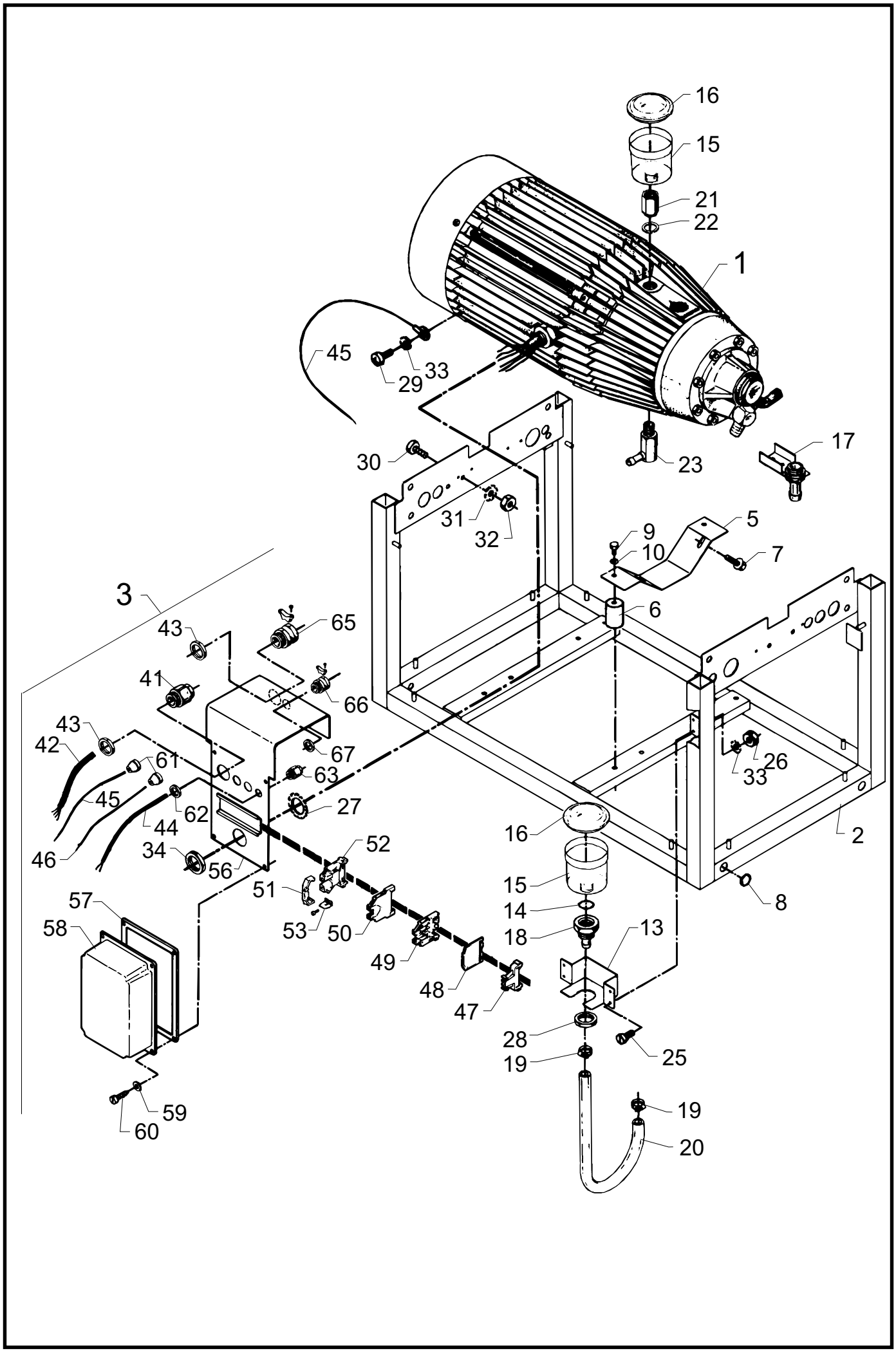

598 51 71 - Mar. 2002

Pos. Ref.	Nr. No.	Betegnelse Bezeichnung Designation Désignation	VENSTRE LEFT LINKS GAUCHE KS	VENSTRE LEFT LINKS GAUCHE KSR	HØJRE RIGHT RECHTS DROITE KS	HØJRE RIGHT RECHTS DROITE KSR
15	2200285	Olieglas Oil container Ölbehälter Réservoir huile	2	2	2	2
16	2201854	Låg Cover Deckel Couvercle	2	2	2	2
17	**6300062**	**Studs med beslag** **Socket with fittings** **Stutzen mit Beschlag** **Raccord + garniture** **Se side 41** **See page 41** **SieheSeite 41** **Voir page 41**	x	x	x	x
18	6301321	Oliestuds Oil socket Ölstutzen Raccord d'huile	1	1	1	1
19	1805100	Spændebånd Hose clip Schlauchschelle Serre joint	2	2	2	2
20	5206065 ¤	Olieslange Oil hose (L=475) Ölschlauch Duite à fuel	1	1	1	1
21	6160610	Studs Socket Stutzen Raccord	1	1	1	1
22	3000361	Kobberskive Copper washer Kupferscheibe Rondelle en cuivre	1	1	1	1
23	6301371	Vinkelstuds Elbow socket Winkelstutzen Raccord coudé	1	1	1	1
25	1804814	Skrue M4x12 Screw Schraube Vis	2		2	
-	1802891	Skrue M4x12, RF Screw, SS Schraube Vis		2		2
26	1800697	Møtrik M4 Nut Mutter Ecrou	2		2	
-	1802974	Møtrik M4, RF Nut, SS Mutter, RF Ecrou, INOX.		2		2
27	1813138	Skive M27 Washer Scheibe Rondelle	1	1	1	1
28	1800341	Kontramøtrik 3/4" Lock nut Gegenmutter Contre écrou	1	1	1	1
29	1802586	Skrue M4x12 Screw Schraube Vis	1		1	
-	1810290	Skrue M4x12, RF Screw, SS Schraube, RF Vis, INOX.		1		1
30	1801273	Skrue M6x12 Screw Schraube Vis	1		1	
-	1803014	Skrue M6x12, RF Screw, SS Schraube, RF Vis, INOX.		1		1
31	1800903	Skive M6 Washer Scheibe Rondelle	1		1	

Pos. Ref.	Nr. No.	Betegnelse Bezeichnung Designation Désignation	VENSTRE LEFT LINKS GAUCHE KS	VENSTRE LEFT LINKS GAUCHE KSR	HØJRE RIGHT RECHTS DROITE KS	HØJRE RIGHT RECHTS DROITE KSR
-	1800903	Skive M6, RF Washer, SS Scheibe, RF Rondelle, INOX.		1		1
32	1800705	Møtrik M6 Nut Mutter Ecrou	1		1	
-	1801893	Møtrik M6, RF Nut, SS Mutter, RF Ecrou, INOX.		1		1
33	1800655	Skive M4 Washer Scheibe Rondelle	3		3	
-	1810308	Skive M4, RF Washer, SS Scheibe, RF Rondelle, INOX.		3		3
34	1800341	Kontramøtrik 3/4" Lock nut Gegenmutter Contre écrou	1	1	1	1

¤ **ATTENTION!** - Lengths in metres - Please indicate required lenth when ordering!
¤ **ACHTUNG!** - Meterware - Bitte bei Bestellung gewünschte Länge angeben!

¤ **ATTENTION!** - Longueurs par mètre - Préciser la longueur à la commande!
¤ **BEMÆRK!** - Metervare - Vær venlig at oplyse længde ved bestilling!

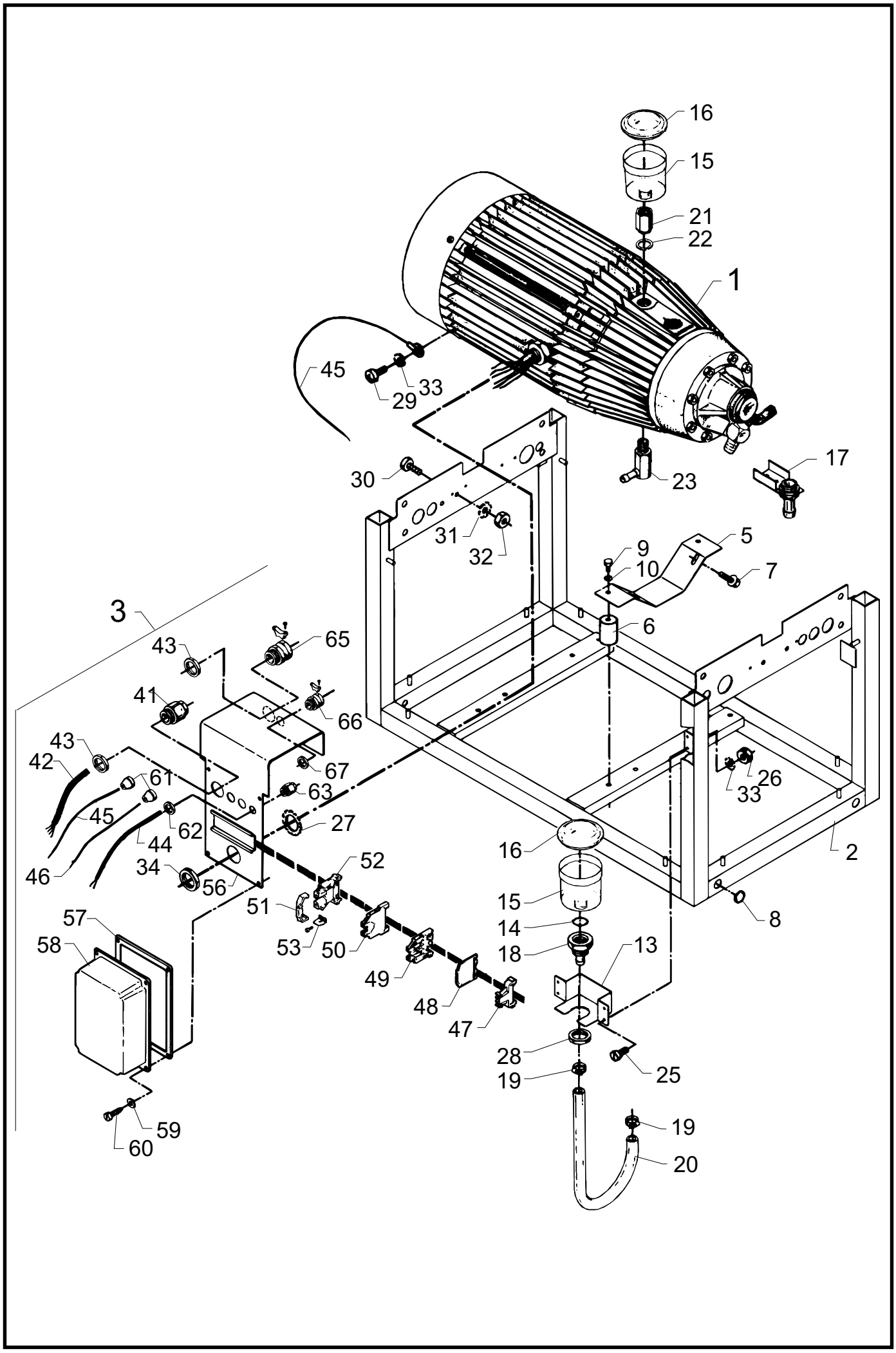

598 51 71 - Mar. 2002

Pos. Ref.	Nr. No.	Betegnelse Bezeichnung	Designation Désignation	VENSTRE LEFT LINKS GAUCHE KS	VENSTRE LEFT LINKS GAUCHE KSR	HØJRE RIGHT RECHTS DROITE KS	HØJRE RIGHT RECHTS DROITE KSR
3	**6423570**	**El-kasse, komplet** **Connection box, complete** **Elektrogehäuse, komplett** **Boîtier électrique, compl.**		x	x	x	x
41	3800174	Kabelforskruning PG16 Stuffing gland Kabelverschraubung Connecteur de câble		1	1	1	1
42	6302390	Kabel 4x2,5 Cable Kabel Câble		1	1	1	1
43	3800786	Kontramøtrik Lock nut Gegenmutter Contre écrou		2	2	2	2
44	6302389	Kabel 2x0,75 Cable Kabel Câble		1	1	1	1
45	3817491	Ledning, gul/grøn Cable, yellow/green Kabel, gelb/grün Câble, jaune/vert		1	1	1	1
46	3811064	Ledning, gul/grøn Cable, yellow/green Kabel, gelb/grün Câble, jaune/vert		1	1	1	1
47	3812203	Endestop End stop Endverschluß Support arrière		2	2	2	2
48	3807526	Endeplade End plate Endplatte Plaque arrière		1	1	1	1
49	3807518	Rækkeklemme Terminal clip Klemme Rangée de bornes		2	2	2	2
50	3817483	Rækkeklemme, jord Terminal clip, earth Klemme, Erde Rangée de bornes, terre		2	2	2	2
51	3807278	Afdækning Cover Abdeckung Couverture		3	3	3	3
52	3807260	Rækkeklemme Terminal strip Klemme Rangée de bornes		5	5	5	5
53	3807286	Kortslutningsbro (laske) Short-circuit bridge (strap) Kurzschlußbrücke (Lasche) Plaquette - bipolaire		1	1	1	1
56	6302383	El-plade El. mounting plate Verbindungsplatte Plaque électrique		1	1	1	1
57	6222749	Pakning Gasket Dichtung Joint		1	1	1	1
58	6301394	Låg for el-kasse Cover for connection box Deckel für Elektrogehäuse Couvercle pour Boîtier électrique		1	1	1	1
59	1800887	Skive M4 Washer Scheibe Rondelle		4	4	4	4
60	1802438	Skrue B 8x10 Screw Schraube Vis		4	4	4	4
61	3803764	Pakdåse TET 5-7 Cable grommet Dichtungsgehäuse Presse étoupe		2	2	2	2

Pos. Ref.	Nr. No.	Betegnelse Bezeichnung	Designation Désignation	VENSTRE LEFT LINKS GAUCHE KS	VENSTRE LEFT LINKS GAUCHE KSR	HØJRE RIGHT RECHTS DROITE KS	HØJRE RIGHT RECHTS DROITE KSR
62	3800802	Kontramøtrik PG9 Lock nut Gegenmutter Contre écrou		1	1	1	1
63	3800745	Kabelgennemføring PG9 Cable gland Kabeldurchführung Traversée		1	1	1	1
65	3800760	Trækaflastning PG16 Bracket Zugentlastung Passe fil		1	1	1	1
66	3804838	Trækaflastning PG9 Bracket Zugentlastung Passe fil		1	1	1	1
67	3800802	Kontramøtrik PG9 Lock nut Gegenmutter Contre écrou		1	1	1	1

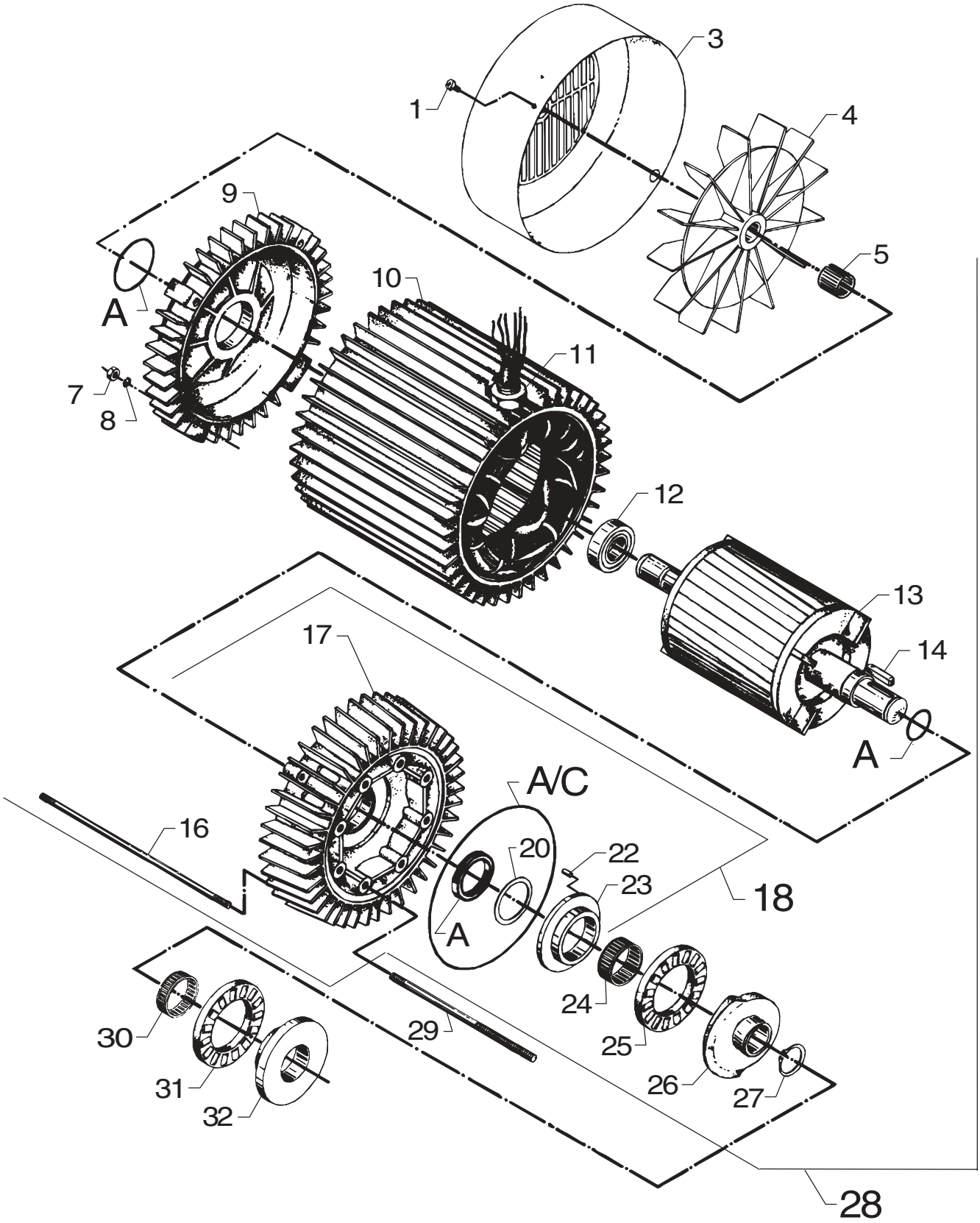

598 51 71 - May 2002

Pos. Ref.	Nr. No.	Betegnelse Bezeichnung	Designation Désignation	VENSTRE LEFT LINKS GAUCHE KS	VENSTRE LEFT LINKS GAUCHE KSR	HØJRE RIGHT RECHTS DROITE KS	HØJRE RIGHT RECHTS DROITE KSR
1	**-**	**Motorpumpeenhed, komplet** **Motor/pump unit, complete** **Motorpumpenkörper, komplett** **Corps de moteur/pompe, compl.**		**x**	**x**	**x**	**x**
1	1803543	Skrue M4x10 Screw Schraube Vis		2	2	2	2
3	6100609	Ventilatorskærm Fan guard Ventilatorschutzblech Capot ventilateur		1	1	1	1
4	6100607	Ventilator Fan Ventilator Ventilateur		1	1	1	1
5	1802503	Låsering Circlip Schließring Circlip		1	1	1	1
7	1803725	Møtrik Nut Mutter Ecrou		4	4	4	4
8	1801182	Fjederskive Spring washer Federscheibe Rondelle ressort		4	4	4	4
9	6100611	N-lejedæksel Rear bearing cover N-Lagerdeckel AR-flasque de carter		1	1	1	1
10	-	Stator med statorhus 5,5 kW Stator with stator housing Stator mit Statorgehäuse Stator avec enveloppe de stator					
-	6100824	3 x 415-440 V, 50 Hz		x	x	x	x
-	6100825	3 x 220/380V, 50 Hz 3 x 210-250/380-480 V, 60 Hz		x	x	x	x
11	6101414	Bøsning Bush Buchse Baque		1	1	1	1
12	3200623	N-leje Rear bearing N-Lager AR-roulement		1	1	1	1
13	6100998	Aksel med 145 mm rotor Shaft with 145 mm rotor Welle mit 145 mm Rotor Arbre avec 145 mm rotor		1	1	1	1
14	3200672	Feder Key Federkeil Clavette		1	1	1	1
16	6100711	Stagbolt M 8x261 Stud Stehbolzen Entretoise		4	4	4	4
17	6101749	D-lejedæksel Front bearing cover D-Lagerdeckel AV-flasque de carter		1	1	1	1
18	**6101750**	**D-lejedæksel, komplet** **Front bearing cover, complete** **D-Lagerdeckel, komplett** **AV-flasque de carter, compl.**		**x**	**x**	**x**	**x**
20	6100995	Skive Washer Scheibe Rondelle		1	1	1	1
22	6100996	Styrestift Pilot pin Kegelstift Goupille		1	1	1	1

Pos. Ref.	Nr. No.	Betegnelse Bezeichnung	Designation Désignation	VENSTRE LEFT LINKS GAUCHE KS	VENSTRE LEFT LINKS GAUCHE KSR	HØJRE RIGHT RECHTS DROITE KS	HØJRE RIGHT RECHTS DROITE KSR
23	107120703	Lejeskive Bearing track Lagerscheibe Rondelle de palier		1	1	1	1
24	3200656	Nåleleje Needle bearing Nadellager Roulement à aiguille		1	1	1	1
25	3200615	Rulleleje Roller bearing Rollenlager Roulement		1	1	1	1
26	6100963	Skråskive 5, 60 Hz Wobble disc Taumelscheibe Disque oblique	⇒ 22.08.94 |	x	x	x	x
-	6100966	Skråskive 8, 50 Hz Wobble disc Taumelscheibe Disque oblique	⇒ 04.02.93 |	x	x	x	x
-	107120708	Skråskive 4, 60 Hz Wobble disc Taumelscheibe Disque oblique	| 22.08.94 ⇒	x	x	x	x
-	107120714	Skråskive 10, 50 Hz Wobble disc Taumelscheibe Disque oblique	| 04.02.93 ⇒	x	x	x	x
27	1802511	Seegerring Seeger circlip ring Seeger-Ring Anneau Seger		1	1	1	1
28	**-**	**Motor, komplet** **Motor, complete** **Motor, komplett** **Moteur, compl.**	**Se side 41** **See page 41** **SieheSeite 41** **Voir page 41**	**x**	**x**	**x**	**x**
29	6301368	Stagbolt Stud Stehbolzen Entretoise		8	8	8	8
30	3200664	Nåleleje Needle bearing Nadellager Roulement à aiguille		1	1	1	1
31	3200615	Aksialrulleleje Axial roller bearing Axialrollenlager Roulement		1	1	1	1
32	107120704	Lejeskive Bearing track Lagerscheibe Plaque de palier		1	1	1	1

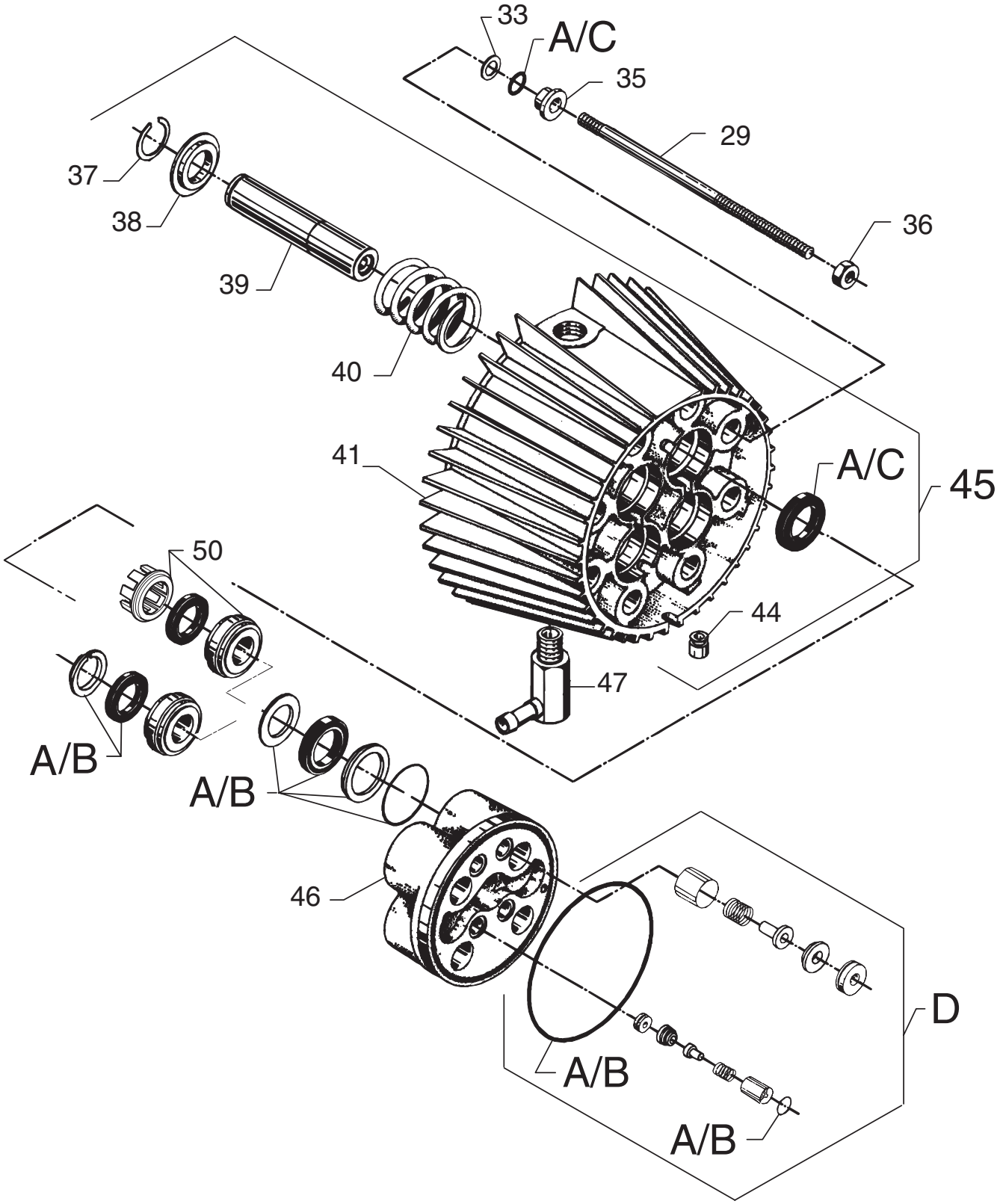

598 51 71 - Nov. 2003

Pos. Ref.	Nr. No.	Betegnelse Bezeichnung Designation Désignation	VENSTRE LEFT LINKS GAUCHE K S	K S R	HØJRE RIGHT RECHTS DROITE K S	K S R
A	**1119570**	**Rep.sæt, pakninger** **Rep.kit, gaskets** **Rep.satz, Dichtungen** **Kit de rép., joints**	x	x	x	x
B	**1119571**	**Rep.sæt, pakninger (reduceret)** **Rep.kit, gaskets (reduced)** **Rep.satz, Dichtungen (Reduziert)** **Kit de rép., joints (réduit)**	x	x	x	x
C	**1119820**	**Rep.sæt, olietætning** **Rep.kit, oil seal** **Rep.satz, Öldichtung** **Kit de joint étanche à l'huile**	x	x	x	x
D	**1119195**	**Rep.sæt, ventilsystem** **Rep.kit, valve system** **Rep.satz, Ventilsystem** **Kit de rép., Systéme de soupape**	x	x	x	x
33	6100718	Skive Washer Scheibe Rondelle	8	8	8	8
35	6100719	Trykring Thrust collar Druckring Anneau d'arrêt	8	8	8	8
36	1800465	Møtrik M10 Nut Mutter Ecrou	8	8	8	8
37	1802529	Låsering Circlip Schließring Circlip	4	4	4	4
38	6100666	Ring til returfjeder Ring for return spring Ring für Rückzugfeder Anneau p. ressort de rappel	4	4	4	4
39	6301166	Keramisk stempel Ceramic piston Keramischer Druckkolben Piston ceramique	4	4	4	4
40	102602517	Returfjeder Return spring Rückzugfeder Ressort de rappel	4	4	4	4
41	6100610	Cylinderblok Cylinder block Zylinderblock Carter-cylindre	1	1	1	1
44	6100919	Dryptud Drip nozzle Tropfendüse Tuyau d'égouttage	1	1	1	1
45	**6300071**	**Cylinderblok, komplet** **Cylinder block, complete** **Zylinderblock, komplett** **Carter-cylindre, compl.**	x	x	x	x
46	107120701	Topstykke Cylinder head Zylinderkopf Culasse	1	1	1	1
47	6301371	Vinkelstuds Elbow Winkelstutzen Raccord coudé	1	1	1	1
50	107120700	Trykring & Støttering Thrust collar & Back-up ring Druckring & Stützring Anneau d'arrêt & Anneau d'appui	4	4	4	4

Pos. Ref.	Nr. No.	Betegnelse Bezeichnung Designation Désignation	VENSTRE LEFT LINKS GAUCHE K S	K S R	HØJRE RIGHT RECHTS DROITE K S	K S R

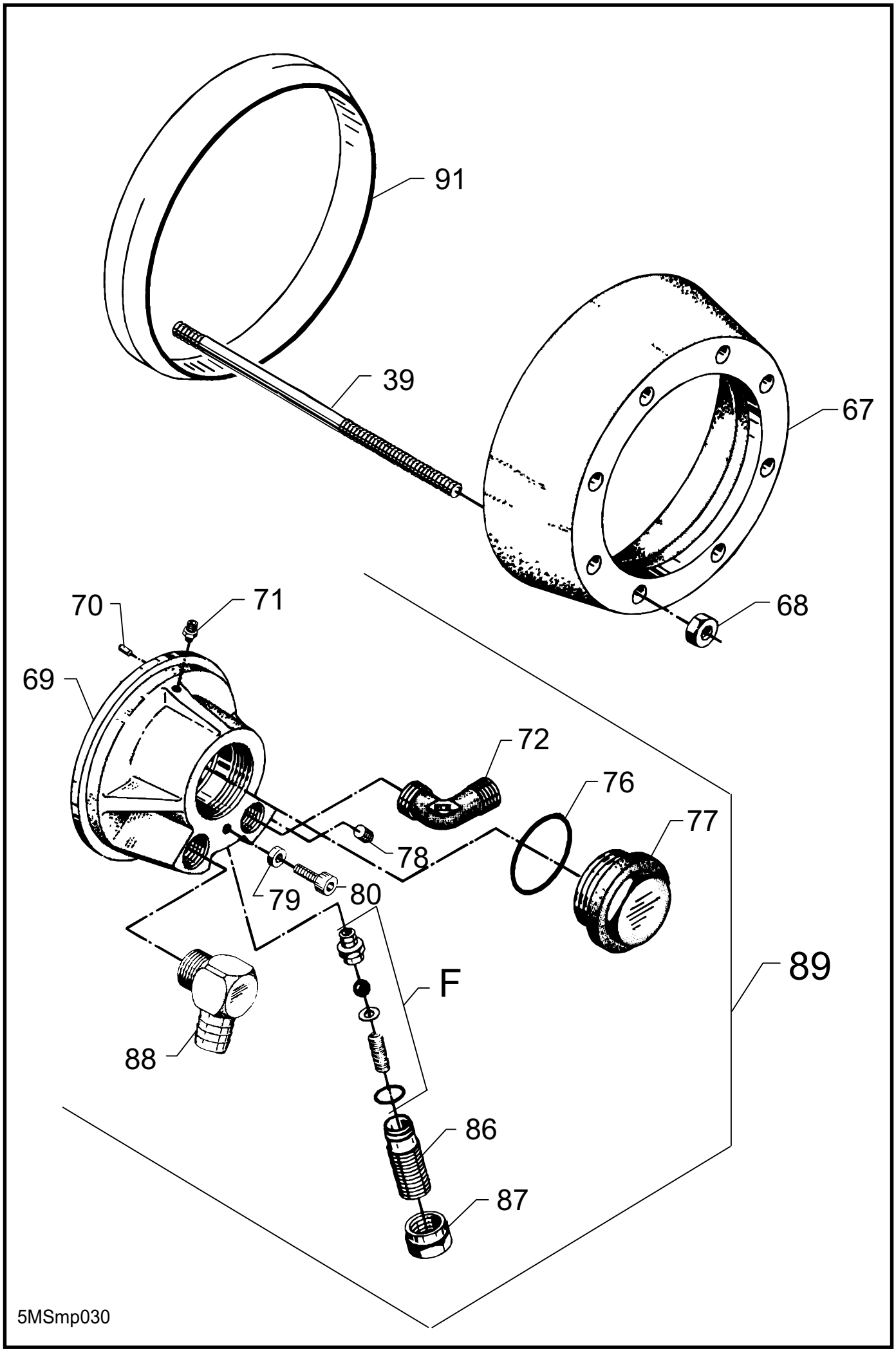
91
39
67
68
70
71
69
72
76
77
78
79
80
F
89
88
86
87
5MSmp030

Pos. Ref.	Nr. No.	Betegnelse Bezeichnung	Designation Désignation	VENSTRE LEFT LINKS GAUCHE KS	VENSTRE LEFT LINKS GAUCHE KSR	HØJRE RIGHT RECHTS DROITE KS	HØJRE RIGHT RECHTS DROITE KSR
67	6100602	Spændering Retaining ring Spannring Flaque AV pompe		1	1	1	1
68	1800465	Møtrik M10 Nut Mutter Ecrou		8	8	8	8
69	6301302	Ventildæksel Valve cover Ventildeckel Corp by-pass		1	1	1	1
70	6100996	Styrestift Pilot pin Kegelstift Goupille		1	1	1	1
71	6300250	Udluftningsskrue Vent plug Entlüftungsschraube Purgeur		1	1	1	1
72	1606110	Vinkel Elbow Winkel Coude		1	1	1	1
76	3001096	O-ring O-ring O-Ring Joint torique		1	1	1	1
77	6301303	Prop Plug Verschlußschraube Bouchon		1	1	1	1
78	1602333	Rørprop 1/8" Screw-plug Rohrschlußstück Bouchon de tuyau		1	1	1	1
79	6100985	Låseskive Lock washer Arretierscheibe Disque de blocage		1	1	1	1
80	1802636	Skrue M6x12 Screw Schraube Vis		1	1	1	1
86	6100940	Justerskrue Adjusting screw Justierschraube Vis de reglage		1	1	1	1
87	6100928	Kontramøtrik Lock nut Gegenmutter Contre écrou		1	1	1	1
88	6101752	Vinkel Elbow Winkel Coude		1	1	1	1
89	**6300051**	**Omløbsventil, komplet** **By-pass valve, complete** **Umlaufventil, komplett** **Soupape by-pass, compl.**		**x**	**x**	**x**	**x**
91	6301392	Ring ø160 Ring Ring Anneau		1	1	1	1
F	**1118512**	**Rep.sæt, sikkerhedsventil** **Rep.kit, safety valve** **Rep.satz, Überdruckventil** **Kit de rép., Soupape de sûreté**		**x**	**x**	**x**	**x**
-	5218433	Pump Oil 150, 1 x 1 l.					

Pos. Ref.	Nr. No.	Betegnelse Bezeichnung	Designation Désignation	VENSTRE LEFT LINKS GAUCHE KS	VENSTRE LEFT LINKS GAUCHE KSR	HØJRE RIGHT RECHTS DROITE KS	HØJRE RIGHT RECHTS DROITE KSR

Afgangsforskruning - Outlet connection - Auslaßverschraubung - Connecteur de départ

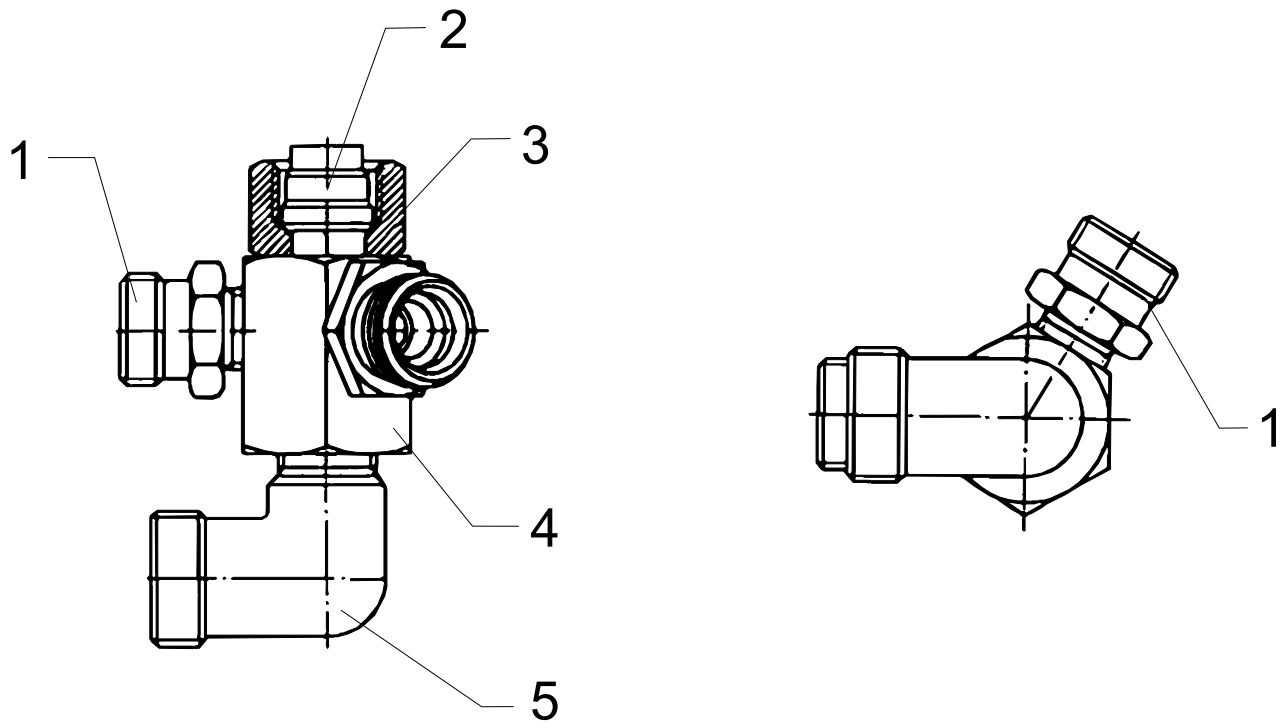

Studs, komplet - Socket, complete - Stutzen, komplett - Raccord, compl.

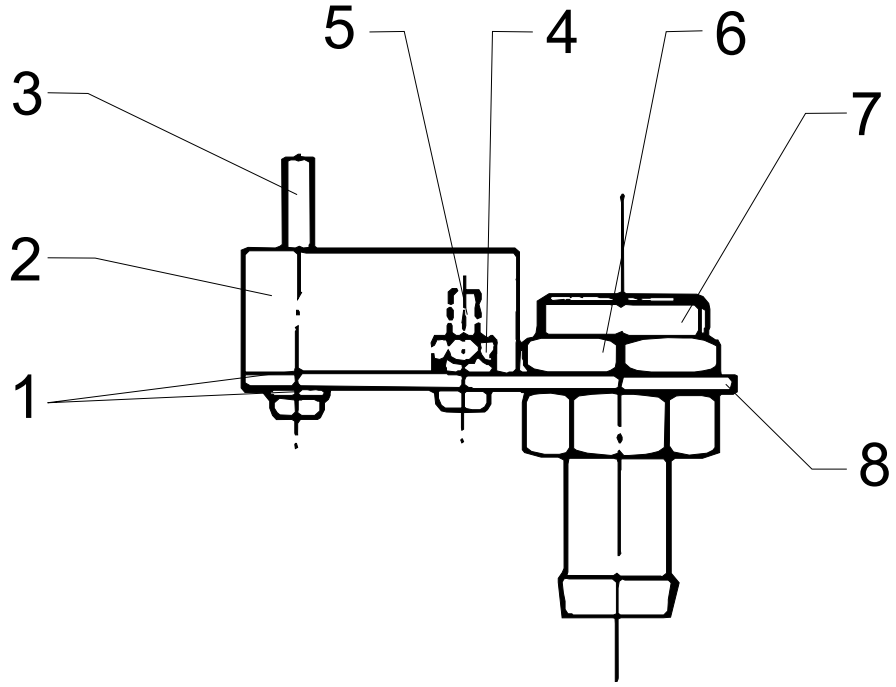

598 51 71 - Mar. 2002

Pos. Ref.	Nr. No.	Betegnelse Bezeichnung Designation Désignation	VENSTRE LEFT LINKS GAUCHE KS	VENSTRE LEFT LINKS GAUCHE KSR	HØJRE RIGHT RECHTS DROITE KS	HØJRE RIGHT RECHTS DROITE KSR
MK 10	**6300194**	**Afgangsforskruning, pumpe 1-2-3 Outlet connection, pump 1-2-3 Auslaßverschraubung, P.1-2-3 Connecteur de départ, p.1-2-3**	x			
-	**6301192**	**Afgangsforskruning, p.1-2-3,RF Outlet connection, pump 1-2-3,SS Auslaßverschraubung, P.1-2-3,RF Connecteur de dép., p. 1-2-3, INOX**		x		
MK 31	**6300195**	**Afgangsforskruning, pumpe 4-5-6 Outlet connection, pump 4-5-6 Auslaßverschraubung, P.4-5-6 Connecteur de départ, p.4-5-6**			x	
-	**6301193**	**Afgangsforskruning, p.4-5-6,RF Outlet connection, pump 4-5-6,SS Auslaßverschraubung, P.4-5-6,RF Connecteur de dép., p.4-5-6,INOX**				x
1	1603077	Forskruning Threaded connection Verschraubung Connecteur	2		2	
-	1608132	Forskruning, RF Threaded connection, SS Verschraubung, RF Connecteur, INOX		2		2
2	1600469	Skærering ø12 Cutting ring Schneidring Anneau coudante	1		1	
-	1606136	Skærering ø12, RF Cutting ring, SS Schneidring, RF Anneau coudante, INOX		1		1
3	1600451	Omløber ø12 Union nut Überwurfmutter Ecrou	1		1	
-	1606128	Omløber ø12, RF Union nut, SS Überwurfmutter, RF Ecrou, INOX		1		1
4	6300441	Afgangsforskruning Outlet connection Auslaßverschraubung Connecteur de départ	1	1	1	1
5	1603176	Vinkelforskruning Elbow Winkelverschraubung Coude	1		1	
-	1608173	Vinkelforskruning, RF Elbow, SS Winkelverschraubung, RF Coude, INOX		1		1

Pos. Ref.	Nr. No.	Betegnelse Bezeichnung Designation Désignation	VENSTRE LEFT LINKS GAUCHE KS	VENSTRE LEFT LINKS GAUCHE KSR	HØJRE RIGHT RECHTS DROITE KS	HØJRE RIGHT RECHTS DROITE KSR
17	**6300062**	**Studs, komplet Socket, complete Stutzen, komplett Raccord, compl.**	x	x	x	x
1	1800655	Skive M4 Washer Scheibe Rondelle	2	2	2	2
2	6101424	Slamglasholder Bracket for sludge container Halter für Schlammglas Support pour réservoir d'huile	1	1	1	1
3	1804467	Skrue M4x25 Screw Schraube Vis	1	1	1	1
4	1800697	Møtrik M4 Nut Mutter Ecrou	1	1	1	1
5	1800473	Skrue M4x12 Screw Schraube Vis	1	1	1	1
6	3600335	Kontramøtrik Lock nut Gegenmutter Contre écrou	1	1	1	1
7	1600568	Studs Hose tail Stutzen Raccord	1	1	1	1
8	6101459	Spændejern Locating plate Spanneisen Plaque de serrage	1	1	1	1
1	**-**	**Motorpumpeenhed, komplet Motor/pump unit, complete Motorpumpeneinheit, komplett Corps de moteur/pompe, compl.**				
-	6302050	3 x 380/220 V, 50 Hz	x	x		
-	6302055	3 x 380/220 V, 50 Hz			x	x
-	6302051	3 x 415-440 V, 50 Hz	x	x		
-	6302056	3 x 415-440 V, 50 Hz			x	x
-	6302052	3 x 210-250/380-480 V, 60 Hz	x	x		
-	6302057	3 x 210-250/380-480 V, 60 Hz			x	x
28	**-**	**Motor, komplet, 5,5 kW Motor, complete Motor, komplett Moteur, compl.**				
-	6302070	3 x 380/220 V, 50 Hz	x	x		
-	6302086	3 x 380/220 V, 50 Hz			x	x
-	6302071	3 x 415-440 V, 50 Hz	x	x		
-	6302087	3 x 415-440 V, 50 Hz			x	x
-	6302072	3 x 210-250/380-480 V, 60 Hz	x	x		
-	6302088	3 x 210-250/380-480 V, 60 Hz			x	x

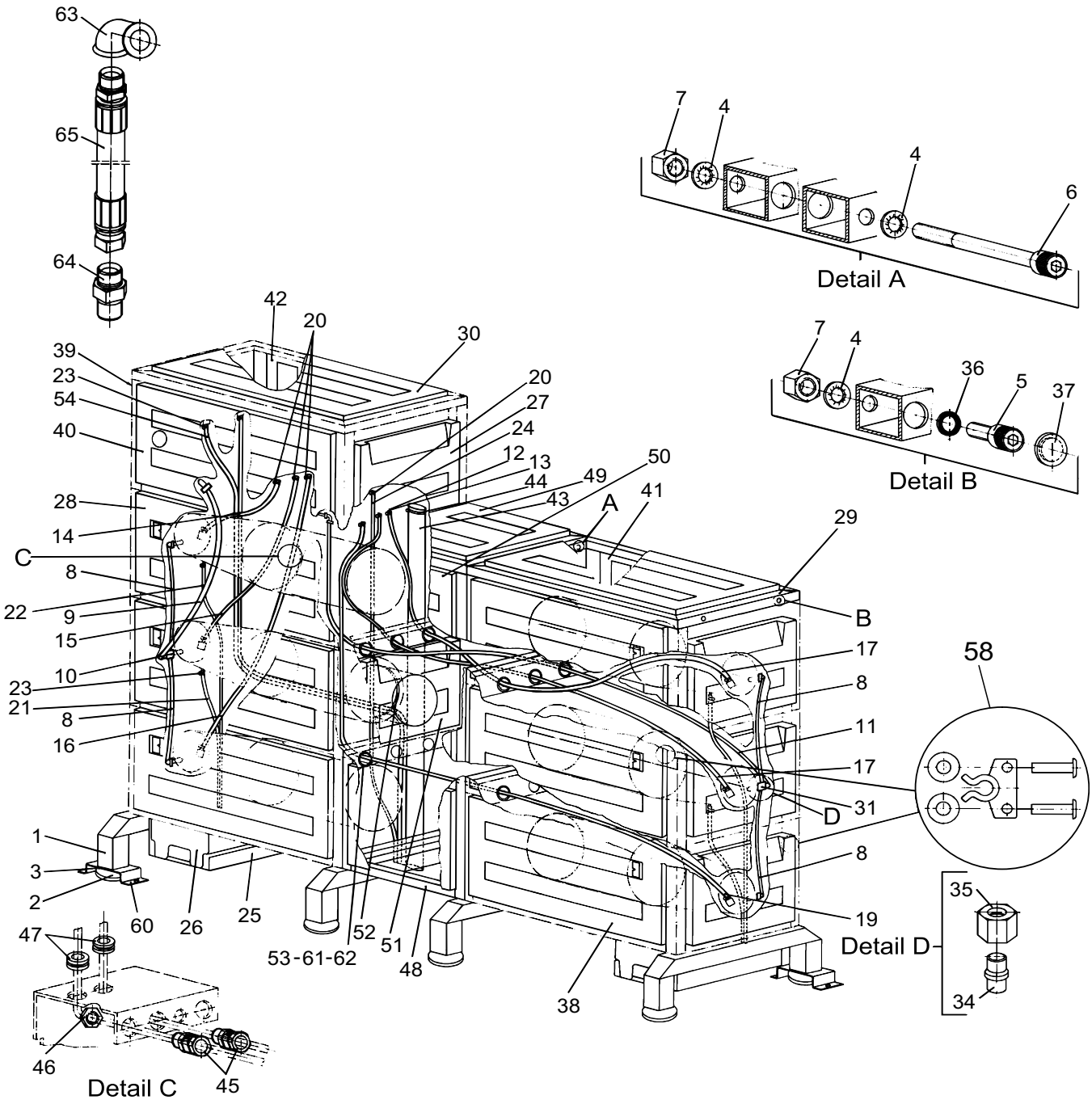
63
65
64
42
20
30
39
23
54
40
20
27
24
12
13
44
49
50
43
A
41
28
14
C
8
22
9
15
10
23
21
8
16
29
B
17
8
11
17
31
D
8
19
58
35
34
Detail D
1
3
2
60
26
25
47
52
51
53-61-62
48
38
46
45
Detail C
7
4
4
6
Detail A
7
4
36
5
37
Detail B

Pos. Ref.	Nr. No.	Betegnelse Bezeichnung Designation Désignation	2P	2P RF	3P	3P RF
1	6301830	Gulvkonsol, sort Floor bracket, black Bodenkonsole, schwarz Console, noir	2		2	
-	6301829	Gulvkonsol, RF Floor bracket, SS Bodenkonsole, RF Console, INOX		2		2
2	4602421	Maskinsko Supporting block Stützklotz Support de la machine	4	4	4	4
3	1801620	Møtrik Nut Mutter Ecrou	4		4	
-	1810068	Møtrik, RF Nut, SS Mutter, RF Ecrou, INOX		4		4
4	1801968	Skive ø10/18 Washer Scheibe Rondelle	12		16	
5	1803060	Skrue, M10x16 Screw Schraube Vis	12		16	
-	1810019	Skrue, M10x16 RF Screw, SS Schraube, RF Vis, INOX		12		16
7	1800465	Møtrik, M10 Nut Mutter Ecrou	12		16	
-	1802966	Møtrik, M10 RF Nut, SS Mutter, RF Ecrou, INOX		12		16
8	6300197	Afgangsslange, (KS-KS) Outlet hose Auslaßschlauch Tuyau de décharge	1		2	
-	6301186	Afgangsslange, (KS-KS) RF Outlet hose, SS Auslaßschlauch, RF Tuyau de décharge, INOX		1		2
9	6301190	Afgangsslange, (KS2-WTM) Outlet hose Auslaßschlauch Tuyau de décharge	1		1	
-	6301191	Afgangsslange, (KS2-WTM) RF Outlet hose, SS Auslaßschlauch, RF Tuyau de décharge, INOX		1		1
10	6300194	Afgangsforskruning Outlet connection Auslaßverschraubung Connecteur de départ	1		1	
-	6301192	Afgangsforskruning Outlet connection Auslaßverschraubung Connecteur de départ		1		1

Pos. Ref.	Nr. No.	Betegnelse Bezeichnung Designation Désignation	4P	4P RF	5P	5P RF	6P	6P RF
1	6301830	Gulvkonsol, sort Floor bracket, black Bodenkonsole, schwarz Console, noir		4		4		4
-	6301829	Gulvkonsol, RF Floor bracket, SS Bodenkonsole, RF Console, INOX	4		4		4	
2	4602421	Maskinsko Supporting block Stützklotz Support de la machine	8	8	8	8	8	8
3	1801620	Møtrik Nut Mutter Ecrou	8		8		8	
-	1810068	Møtrik, RF Nut, SS Mutter, RF Ecrou, INOX		8		8		8
4	1801968	Skive ø10/18 Washer Scheibe Rondelle	36		40		48	
5	1803060	Skrue, M10x16 Screw Schraube Vis	12		16		16	
-	1810019	Skrue, M10x16 RF Screw, SS Schraube, RF Vis, INOX		12		16		16
6	1803121	Skrue, M10x80 Screw Schraube Vis	12		12		16	
-	1810027	Skrue, M10x80 RF Screw, SS Schraube, RF Vis, INOX		12		12		16
7	1800465	Møtrik, M10 Nut Mutter Ecrou	24		28		32	
-	1802966	Møtrik, M10 RF Nut, SS Mutter, RF Ecrou, INOX		24		28		32
8	6300197	Afgangsslange, (KS-KS) Outlet hose Auslaßschlauch Tuyau de décharge	2		3		4	
-	6301186	Afgangsslange, (KS-KS) RF Outlet hose, SS Auslaßschlauch, RF Tuyau de décharge, INOX		2		3		4
9	6301190	Afgangsslange, (KS2-WTM) Outlet hose Auslaßschlauch Tuyau de décharge	1		1		1	
-	6301191	Afgangsslange, (KS2-WTM) RF Outlet hose, SS Auslaßschlauch, RF Tuyau de décharge, INOX		1		1		1
10	6300194	Afgangsforskruning Outlet connection Auslaßverschraubung Connecteur de départ	1		1		1	
-	6301192	Afgangsforskruning Outlet connection Auslaßverschraubung Connecteur de départ		1		1		1
11	6302169	Forbindelsesslange, (KS4-WTM) Connecting hose Verbindungsschlauch Tuyau de jonction	1		1		1	
-	6302170	Forbindelsesslange, (KS4) RF Connecting hose, SS Verbindungsschlauch, RF Tuyau de jonction, INOX		1		1		1

Samlingsdele - Assembly parts - Teile für Zusammenbau - Pièces d'assemblage

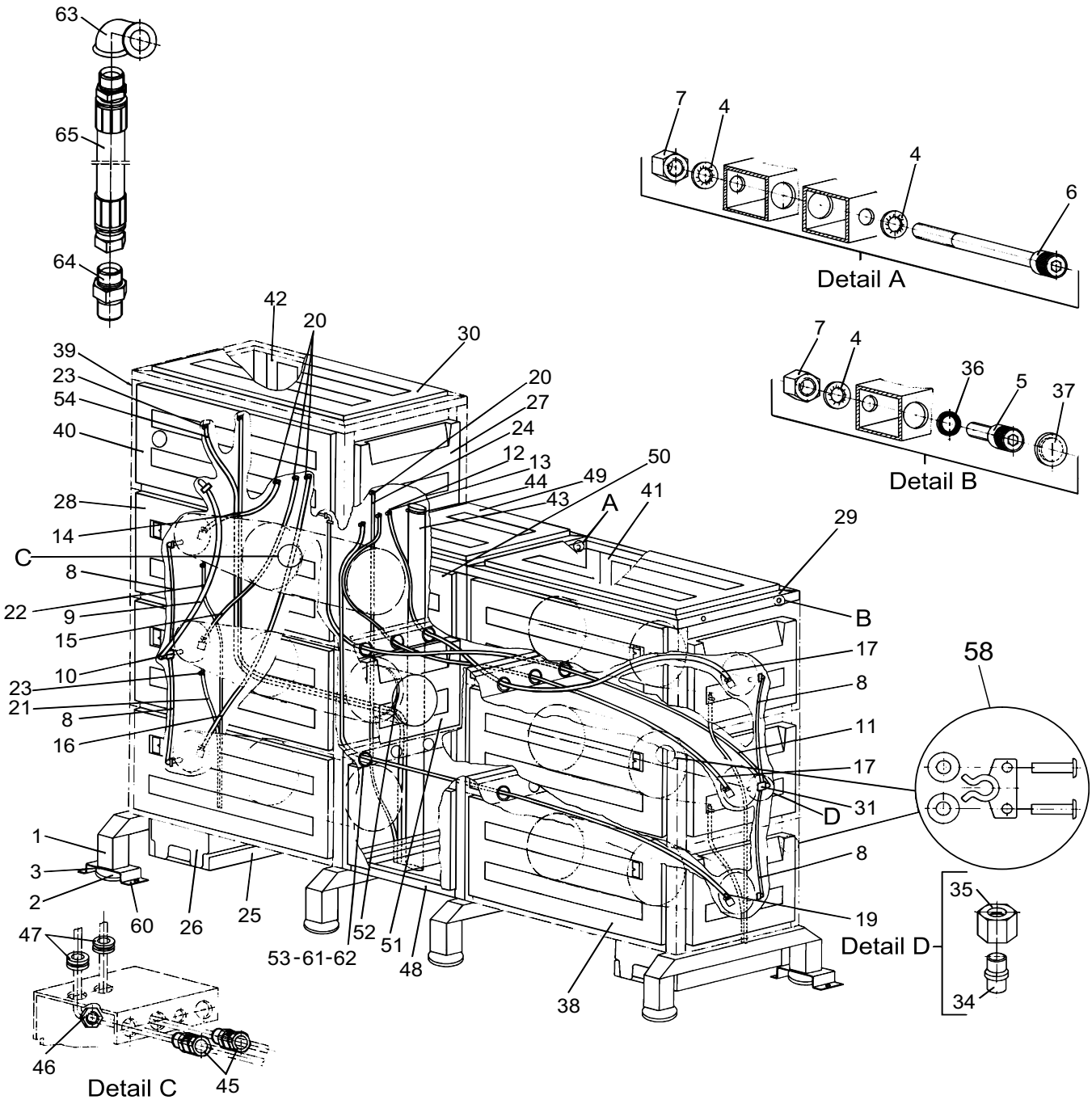

598 51 71 - Mar. 2002

Pos. Ref.	Nr. No.	Betegnelse Bezeichnung Designation Désignation	2P	2P RF	3P	3P RF
12	6300262	Slangestuds Hose socket Schlauchstutzen Raccord de tuyau			1	1
13	1603325	Rørprop Plug Pfropfen Bouchon	4	4	3	3
14	5206230 ¤	Tilgangsslange, P 3 Admission hose (L=400) Einlaßschlauch Tuyau de admission	1	1	1	1
15	5206230 ¤	Tilgangsslange, P 2 Admission hose (L=725) Einlaßschlauch Tuyau de admission	1	1	1	1
16	5206230 ¤	Tilgangsslange, P 1 Admission hose (L=1100) Einlaßschlauch Tuyau de admission			1	1
20	1802107	Spændebånd Hose clip Schlauchschelle Collier de serrage		5		7
-	1810191	Spændebånd, RF Hose clip, SS Schlauchschelle, RF Collier de serrage, INOX		5		7
21	5206330 ¤	Slamslange, P 2+5 Sludge hose (L=475) Schlammschlauch Collier de serrage	1	1	1	1
22	5206330 ¤	Slamslange, P 3+6 Sludge hose (L=850) Schlammschlauch Tuyau á boue			1	1
23	1805100	Spændebånd Hose clip Schlauchschelle Collier de serrage	3		4	
-	1802925	Spændebånd, RF Hose clip, SS Schlauchschelle, RF Collier de serrage, INOX		3		4
24	5206065 ¤	Aftapningsslange Drain hose (L=1210) Ablaßschlauch Tuyau de tirage	1	1	1	1
25	6300188	Holder for slambakke Attachment for sludge tray Halter für Schlammbehälter Support réservoir d'huile usée	1		1	
-	6301164	Holder for slambakke, RF Attachment for sludge tray, SS Halter für Schlammbeh., RF Supp. rés. d'huile usée, INOX		1		1
26	6301114	Slambakke Sludge tray Schlammbehälter Réservoir d'huile usée	1	1	1	1
27	6302156	Endeplade (KS+WTM) End plate Abdeckplatte, Ende Plaque arriére	3	3	4	4
28	6302154	Frontplade (C3KS) Front plate Frontplatte Plaque avant	2	2	3	3

Pos. Ref.	Nr. No.	Betegnelse Bezeichnung Designation Désignation	4P	4P RF	5P	5P RF	6P	6P RF
12	6300262	Slangestuds Hose socket Schlauchstutzen Raccord de tuyau	2	2	3	3	4	4
13	1603325	Rørprop Plug Pfropfen Bouchon	2	2	1	1		
14	5206230 ¤	Tilgangsslange, P 3 Admission hose (L=400) Einlaßschlauch Tuyau de admission	1	1	1	1	1	1
15	5206230 ¤	Tilgangsslange, P 2 Admission hose (L=725) Einlaßschlauch Tuyau de admission	1	1	1	1	1	1
16	5206230 ¤	Tilgangsslange, P 1 Admission hose (L=1100) Einlaßschlauch Tuyau de admission			1	1	1	1
17	5206230 ¤	Tilgangsslange, P 5+6 Admission hose (L=1840) Einlaßschlauch Tuyau de admission	2	2	1	1	2	2
19	5206230 ¤	Tilgangsslange, P 4 Admission hose (L=2150) Einlaßschlauch Tuyau de admission			1	1	1	1
20	1802107	Spændebånd Hose clip Schlauchschelle Collier de serrage	9		11		13	
-	1810191	Spændebånd, RF Hose clip, SS Schlauchschelle, RF Collier de serrage, INOX		9		11		13
21	5206330 ¤	Slamslange, P 2+5 Sludge hose (L=475) Schlammschlauch Collier de serrage	2	2	2	2	2	2
22	5206330 ¤	Slamslange, P 3+6 Sludge hose (L=850) Schlammschlauch Tuyau á boue			1	1	2	2
23	1805100	Spændebånd Hose cli Schlauchschelle Collier de serrage	4		5		6	
-	1802925	Spændebånd, RF Hose clip, SS Schlauchschelle, RF Collier de serrage, INOX		4		5		6
24	5206065 ¤	Aftapningsslange Drain hose (L=1210) Ablaßschlauch Tuyau de tirage			1	1	1	1
25	6300188	Holder for slambakke Attachment for sludge tray Halter für Schlammbehälter Support réservoir d'huile usée	2		2		2	
-	6301164	Holder for slambakke, RF Attachment for sludge tray, SS Halter für Schlammbeh., RF Supp. rés. d'huile usée, INOX		2		2		2
26	6301114	Slambakke Sludge tray Schlammbehälter Réservoir d'huile usée	2	2	2	2	2	2
27	6302156	Endeplade (KS+WTM) End plate Abdeckplatte, Ende Plaque arriére	5	5	6	6	7	7
28	6302154	Frontplade (C3KS) Front plate Frontplatte Plaque avant	2	2	3	3	3	3
29	6300133	Overramme Top frame Oberrahmen Chassis supérieure	1		1		1	

¤ **ATTENTION!** - Lengths in metres - Please indicate required lenth when ordering!
¤ **ACHTUNG!** - Meterware - Bitte bei Bestellung gewünschte Länge angeben!

¤ **ATTENTION!** - Longueurs par mètre - Préciser la longueur à la commande!
¤ **BEMÆRK!** - Metervare - Vær venlig at oplyse længde ved bestilling!

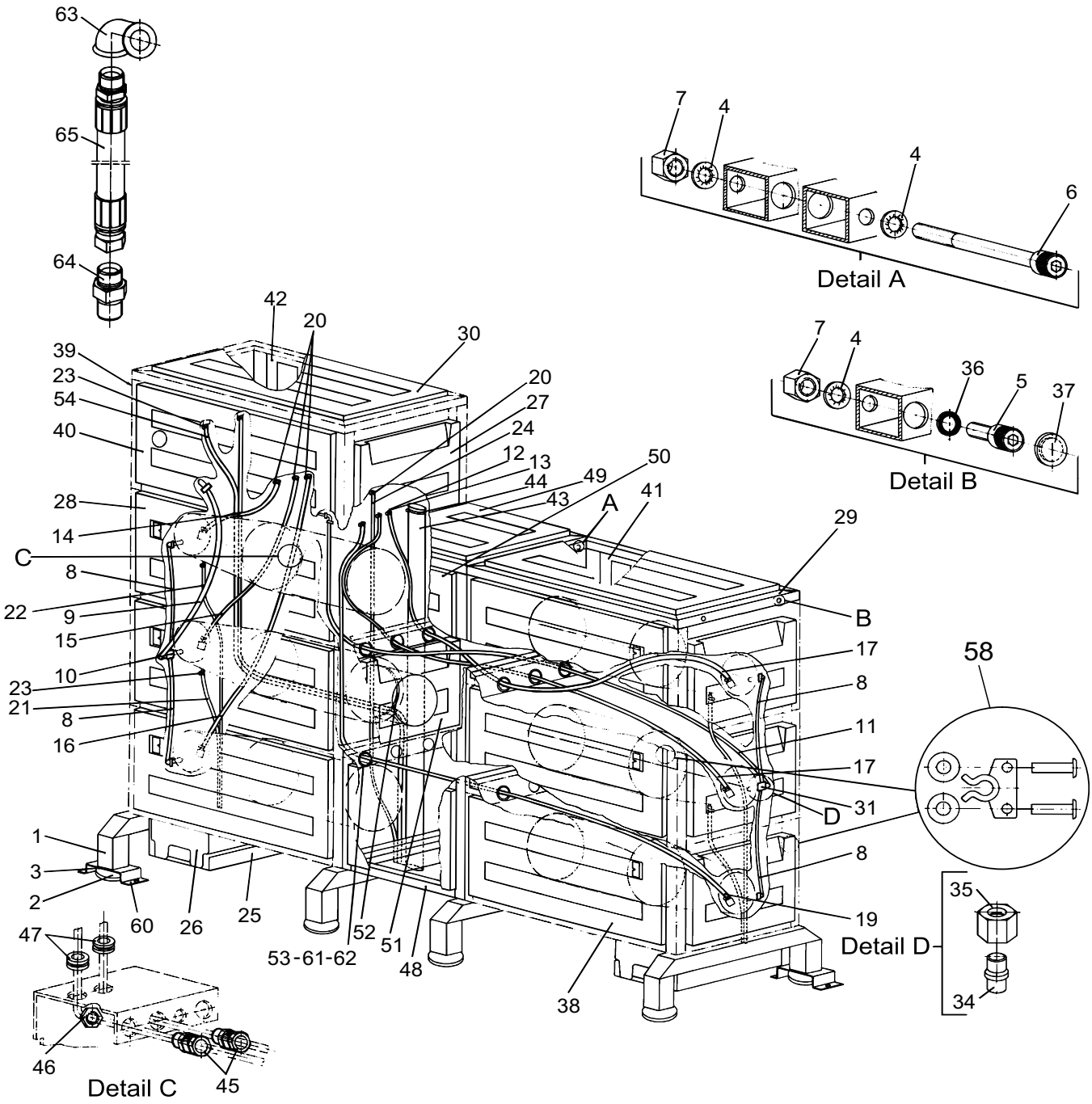
63
65
64
42
20
30
39
23
54
40
20
27
24
12
13
44
49
50
43
A
41
28
14
C
8
22
9
15
10
23
21
8
16
29
B
17
8
11
17
31
D
8
19
58
35
34
Detail D
1
3
2
60
26
25
52
51
48
53-61-62
38
47
46
45
Detail C
7
4
4
6
Detail A
7
4
36
5
37
Detail B

Pos. Ref.	Nr. No.	Betegnelse Bezeichnung Designation Désignation	2P	2P RF	3P	3P RF
30	6302151	Topplade Top plate Obenplatte Plaque en dessus	1	1	1	1
32	1803329	Kabelbinder Clamp for cable Kabelhalter Collier de serrage pour câble	3	3	3	3
33	1800416	Kabelbinder Clamp for cable Kabelhalter Collier de serrage pour câble	4	4	4	4
34	1604446	Skæreringsprop, Ø12 Cutting ring plug Schneidringspfropfen Anneau de coupe		1		
-	1608421	Skæreringsprop, Ø12 RF Cutting ring plug, SS Schneidringspfropfen, RF Anneau de coupe, INOX			1	
35	1600451	Omløber, Ø12 Union nut Überwurfmutter Ecrou	1			
-	1606128	Omløber, Ø12 RF Union nut, SS Überwurfmutte, RF Ecrou, INOX		1		
36	1813211	Skive ø10/16 Washer Scheibe Rondelle	16		20	
39	6302167	Endeplade (WTM) End plate Abdeckplatte, Ende Plaque arriére	1	1	1	1
40	6302155	Frontplade (WTM) Front plate Frontplatte Plaque avant	1	1	1	1
41	6302152	Bagplade (C3KS) Rear plate Abdeckplatte, hinten Plaque arriére	2	2	3	3
42	6302157	Bagplade (WTM) Rear plate Abdeckplatte, hinten Plaque arriére	1	1	1	1
43	5226022 ¤	Overløbsslange Ø50/60 Overflow hose (L=1260) Überflußschlauch Tuyau trop-plein	1	1	1	1
44	1810340	Spændebånd Hose clip Schlauchschelle Collier de serrage	1		1	
-	1810332	Spændebånd, RF Hose clip, SS Schlauchschelle, RF Collier de serrage, INOX		1		1
45	3800760	Trækaflastning Bracket Zugentlastung Presse étoupe	2	2	2	2
46	3800786	Kontramøtrik Lock nut Gegenmutter Contre écrou	2	2	2	2

Pos. Ref.	Nr. No.	Betegnelse Bezeichnung Designation Désignation	4P	4P RF	5P	5P RF	6P	6P RF
-	6300132	Overramme, RF Top frame, SS Oberrahmen, RF Chassis supérieure, INOX		1		1		1
30	6302151	Topplade Top plate Obenplatte Plaque en dessus	2	2	2	2	2	2
31	6300195	Afgangsforskruning Outlet connection Auslaßverschraubung Connecteur de départ	1		1		1	
-	6301193	Afgangsforskruning, RF Outlet connection, SS Auslaßverschraubung, RF Connecteur de départ, INOX		1		1		1
32	1803329	Kabelbinder Clamp for cable Kabelhalter Collier de serrage pour câble	6	6	6	6	6	6
33	1800416	Kabelbinder Clamp for cable Kabelhalter Collier de serrage pour câble	8	8	8	8	8	8
34	1604446	Skæreringsprop, Ø12 Cutting ring plug Schneidringspfropfen Anneau de coupe	2		1			
-	1608421	Skæreringsprop, Ø12 RF Cutting ring plug, SS Schneidringspfropfen, RF Anneau de coupe, INOX		2		1		
35	1600451	Omløber, Ø12 Union nut Überwurfmutter Ecrou	2		1			
-	1606128	Omløber, Ø12 RF Union nut, SS Überwurfmutte, RF Ecrou, INOX		2		1		
36	1813211	Skive ø10/16 Washer Scheibe Rondelle	28		32		36	
37	4600508	Blændprop, Ø16 Cover plug Verschlußpfropfen Bouchon de fermeture	2	2	2	2	2	2
38	6302154	Frontplade (C3KS) Front plate Frontplatte Plaque avant	2	2	2	2	2	2
39	6302167	Endeplade (WTM) End plate Abdeckplatte, Ende Plaque arriére	1	1	1	1	1	1
40	6302155	Frontplade (WTM) Front plate Frontplatte Plaque avant	1	1	1	1	1	1
41	6302152	Bagplade (C3KS) Rear plate Abdeckplatte, hinten Plaque arriére	4	4	5	5	6	6
42	6302157	Bagplade (WTM) Rear plate Abdeckplatte, hinten Plaque arriére	1	1	1	1	1	1
43	5226022 ¤	Overløbsslange Ø50/60 Overflow hose (L=1260) Überflußschlauch Tuyau trop-plein	1	1	1	1	1	1
44	1810340	Spændebånd Hose clip Schlauchschelle Collier de serrage	1		1		1	
-	1810332	Spændebånd, RF Hose clip, SS Schlauchschelle, RF Collier de serrage, INOX		1		1		1

¤ **ATTENTION!** - Lengths in metres - Please indicate required lenth when ordering!
¤ **ACHTUNG!** - Meterware - Bitte bei Bestellung gewünschte Länge angeben!

¤ **ATTENTION!** - Longueurs par mètre - Préciser la longueur à la commande!
¤ **BEMÆRK!** - Metervare - Vær venlig at oplyse længde ved bestilling!

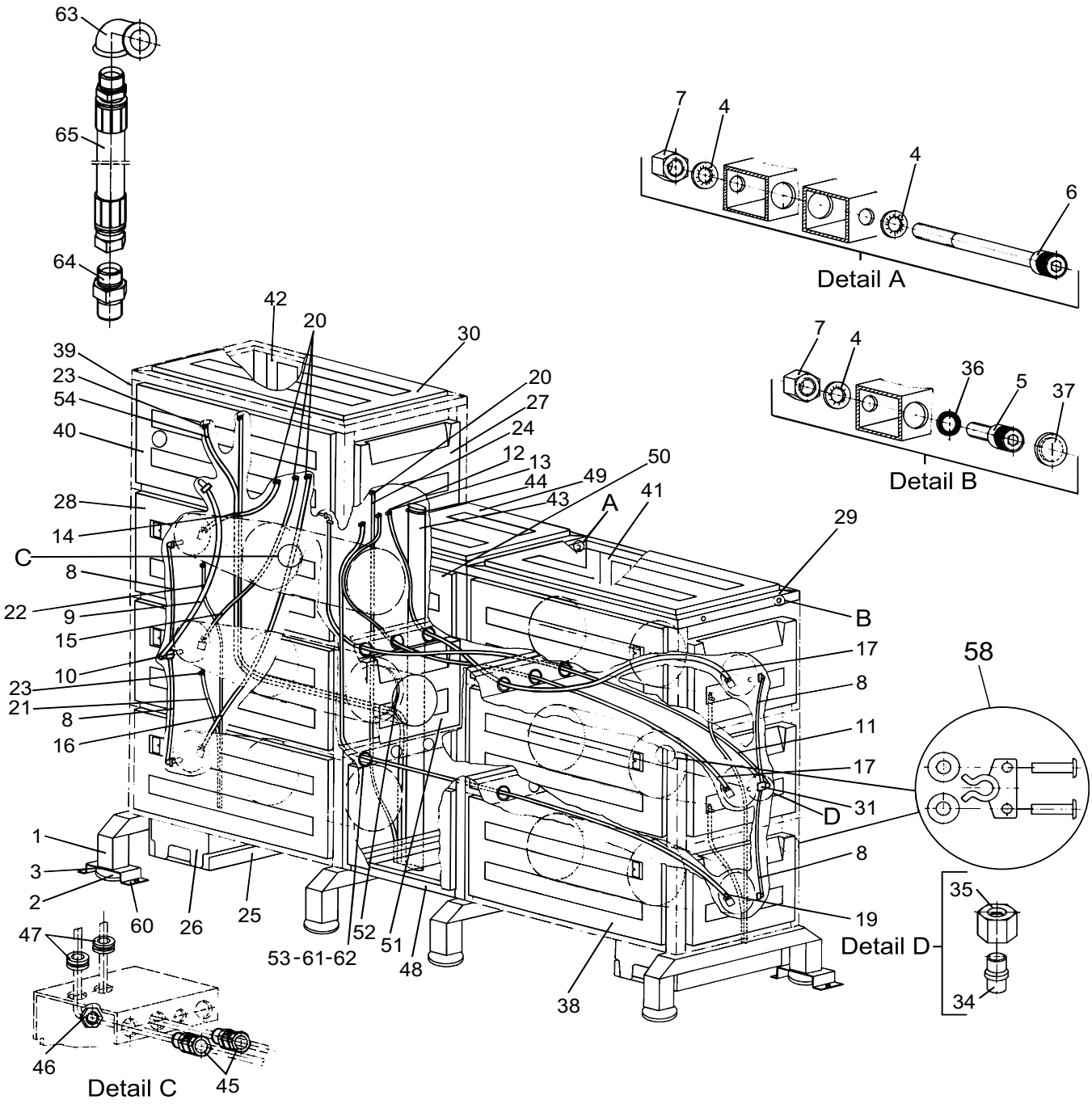
63
65
64
42
20
30
39
23
54
40
20
27
24
12
13
44
49
50
43
A
41
28
14
C
8
22
9
15
10
23
21
8
16
29
B
17
8
11
17
31
D
8
19
58
35
34
Detail D
1
3
2
60
26
25
47
52
51
53-61-62
48
38
46
45
Detail C
7
4
4
6
Detail A
7
4
36
5
37
Detail B

Pos. Ref.	Nr. No.	Betegnelse Bezeichnung Désignation	2P	2P RF	3P	3P RF
47	3808276	Kabelgennemføring Cable gland Durchführungstülle Traversée	2	2	2	2
51	6302164	Lufttragt-plade (C3KS) Air-funnel plate Lufttrichter-Platte Plaque d'aération	2	2	3	3
52	6301430	Pakning for lufttragt-plade Gasket for air-funnel plate Dichtung für Lufttrichter-Platte Joint pour plaque d'aération	2	2	3	3
54	5206330 ¤	Slange for filter Hose for filter (L=1785) Schlauch für Filter Tuyau pour filtre	2	2	2	2
58	**6302166**	**Rep. kit, Låseclips** **Rep. kit, Lock clip** **Rep.satz, Verriegelung** **Kit de rép., fermeture**	**x**	**x**	**x**	**x**
60	6301440	Væltesikringsbeslag Tip over protection Sicherungsbeschläge Ferrure de fusible verseur	2	2	2	2
63	1608298	Vinkel, 1" Elbow, 1" Winkel, 1" Coude, 1"	2	2	2	2
64	1608561	Brystnippel Hexagon nipple Brustnippel Raccord	2	2	2	2
65	1404805	Tilgangsslange, 1" Inlet hose, 1" Einlaßschlauch, 1" Admission flexible, 1"	2	2	2	2

Pos. Ref.	Nr. No.	Betegnelse Bezeichnung Désignation	4P	4P RF	5P	5P RF	6P	6P RF
45	3800760	Trækaflastning Bracket Zugentlastung Passe fil	2	2	2	2	2	2
46	3800786	Kontramøtrik Lock nut Gegenmutter Contre écrou	2	2	2	2	2	2
47	3808276	Kabelgennemføring Cable gland Durchführungstülle Traversée	2	2	2	2	2	2
48	6300074	Luftindtagskanal, 4-5 P. Air intake duct Lufteinlaßkanal Conduit d'aération	1		1			
-	6300076	Luftindtagskanal, 6 P. Air intake duct Lufteinlaßkanal Conduit d'aération					1	
-	6300073	Luftindtagskanal, 4-5 P. RF Air intake duct, SS Lufteinlaßkanal, RF Conduit d'aération, INOX		1		1		
-	6300075	Luftindtagskanal, 6 P. RF Air intake duct, SS Lufteinlaßkanal, RF Conduit d'aération, INOX						1
49	-	Topplade for luftindtagskanal Top plate for air intake duct Obenplatte für Lufteinlaßkanal Plaque en dess. p. con. d'aér.	1	1	1	1	1	1
50	6302163	Frontplade for luftindtagskanal Front plate for air intake duct Frontplatte für Lufteinlaßkanal Plaque avant p. con. d'aér.	4	4	4	4	6	6
51	6302164	Lufttragt-plade (C3KS) Air-funnel plate Lufttrichter-Platte Plaque d'aération	4	4	5	5	6	6
52	6301430	Pakning for lufttragt-plade Gasket for air-funnel plate Dichtung für Lufttrichter-Platte Joint pour plaque d'aération	4	4	5	5	6	6
53	6301441	Slangegennemføring Hose gland Durchführungstülle Traversée	6	6	6	6	8	8
54	5206330 ¤	Slange for filter Hose for filter (L=1785) Schlauch für Filter Tuyau pour filtre	2	2	2	2	2	2
58	**6302166**	**Rep. kit, Låseclips** **Rep. kit, Lock clip** **Rep.satz, Verriegelung** **Kit de rép., fermeture**	**x**	**x**	**x**	**x**	**x**	**x**
60	6301440	Væltesikringsbeslag Tip over protection Sicherungsbeschläge Ferrure de fusible verseur	2	2	2	2	2	2
61	6301442	Springring, f. pos. 53 Circlip, f. pos. 53 Klemmring, f. Pos. 53 Circlip, p. rep. 53	6	6	6	6	8	8
62	3002151	O-ring, f. pos. 53 O-ring, f. pos. 53 O-Ring, f. Pos. 53 Joint torique, p. rep. 53	6	6	6	6	8	8
63	1608298	Vinkel RF, 1" Elbow SS, 1" Winkel RF, 1" Coude INOX, 1"	2	2	2	2	2	2
64	1608561	Brystnippel Hexagon nipple Brustnippel Raccord	2	2	2	2	2	2
65	1404805	Tilgangsslange, 1" Inlet hose, 1" Einlaßschlauch, 1" Admission flexible, 1"	2	2	2	2	2	2

¤ **ATTENTION!** - Lengths in metres - Please indicate required lenth when ordering!
¤ **ACHTUNG!** - Meterware - Bitte bei Bestellung gewünschte Länge angeben!

¤ **ATTENTION!** - Longueurs par mètre - Préciser la longueur à la commande!
¤ **BEMÆRK!** - Metervare - Vær venlig at oplyse længde ved bestilling!